ROND'O

Chaise mobile Rond'O T6 - lot de 2

finition Blueprotech®.

dossier encastré

Butée d'empilage

Assise encastrée

Roulettes autofreinées.

photo non contractuelle

Réf: 2748422

Caractéristiques:
Hauteur d'assise : T6, norme européenne NF EN 1729. Empilable. Les roulettes autofreinées empêchent le déplacement / roulement de la chaise quand une personne est assise dessus.

Piètement:
Piètement en tube Ø 25 ép.: 1.2 mm; gousset de renfort aux soudures; revêtu époxy.

Assises et dossiers:
Assise encastrée 6 mm avec cuvette et dossier double galbe encastré de 6 mm; rivetés, en multiplis hêtre assurant un excellent confort; finition Blueprotech®.

Roulettes:
Roulettes double galets pivotantes; non marquant et non tachant.

Classement au feu:
Le pouvoir calorifique supérieur (PCS) du produit est de: 39 (MJ/kg)
Classement M conventionnel sans essai préalable, selon l'Arrêté du 21 Novembre 2002 publié au JORF du 31 décembre 2002, relatif à la réaction au feu des produits de construction et d'aménagement.
Structure tube acier revêtu époxy. - M1.
Assise et dossier hêtre - M4.
Composants plastiques - M4.

Environnement:
La consommation de ressources naturelles énergétiques suivant le référenciel DQ-CERT 15-340 de la marque NF environnement est de: 116 (MJ)
Origine des bois issue de forêts gérées durablement, certifiée PEFC. Finition sans COV. Simire a reçu la mention spéciale du jury dans la catégorie «Technologies économes et propres » pour son procédé de vernissage industriel sur bois à base de poudre sans rejet de composé organique volatile (COV) baptisé Blueprotech®. Ce prix décerné par le ministère de l'Ecologie, du Développement Durable, du Transport et du Logement récompense chaque année les initiatives d'entreprises exemplaires et innovantes en matière de développement durable. Haute résistance à la rayure (3,5N), à l'abrasion (400 tr) et aux chocs(9/9).
Le taux de matière recyclée est de 31,3%.

Colisage:
Lot x 2.

Conseil entretien / Nettoyage du mobilier
Epoxy / Chrome: Utiliser de l'eau savonneuse.
Blueprotech® ou vernis: Utiliser un chiffon imprégné d'eau savonneuse et essuyer avec un chiffon doux.
Plastique (polyéthylène / polypropylènes): Utiliser de l'eau savonneuse et un chiffon doux non pelucheux.

Ne pas utiliser: Solvant cétonique; Pâtes et crèmes abrasives; Détergents (ne pas gratter).

cotations (mm)	
a	495
b	530
c	430
d	-
e	380
f	385
g	390
i	185
h	460
H	845
P (kg)	4,3

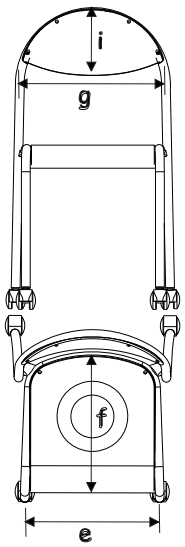

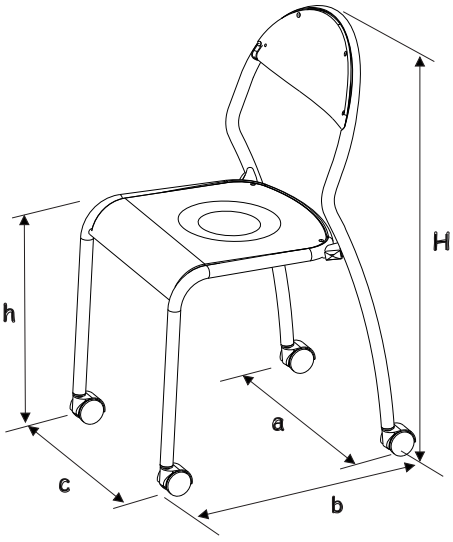

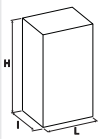

Colisage	Nb/colis	L(m)	l (m)	H (m)	V(m³)	Poids (kg)
Lot x 2	2	0,6	0,5	0,9	0,27	10,6
-	-	-	-	-	0	-

SIMIRE SA - 862, rue des Crais - 71000 Mâcon - Tél : 03 85 20 44 00 -Fax : 03 85 29 21 76 - Email:simire@simire.fr