simîre

NOTICE DE MONTAGE DES CHAIRES DE PROFESSEURS PIETEMENT Ø 50 ET 35/35 SAFFI

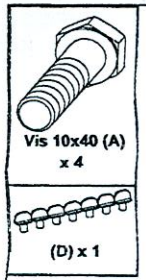

1

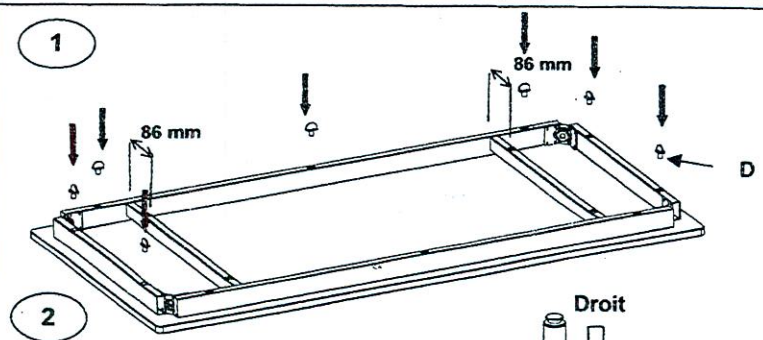

2

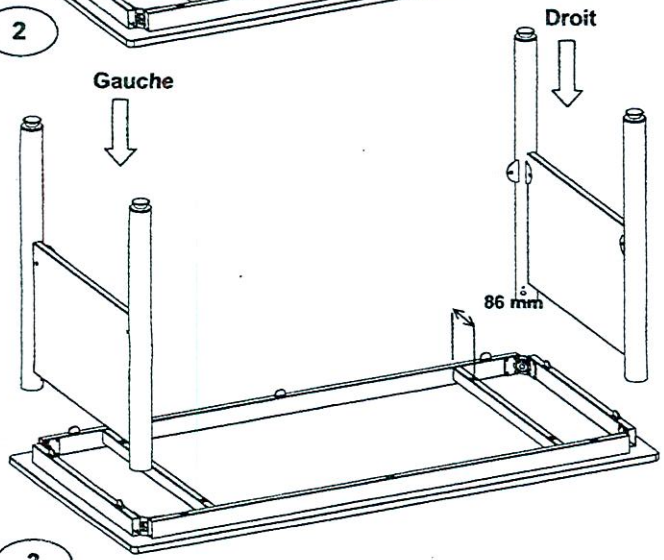

3 Ne pas serrer complètement les vis A .

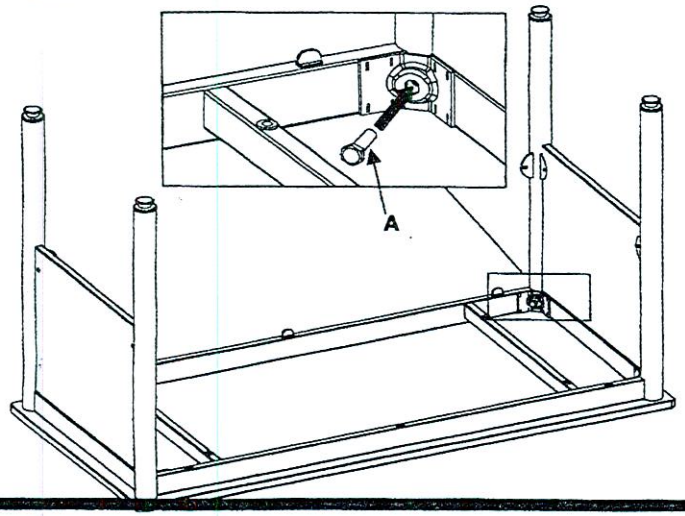

simîre

NOTICE DE MONTAGE DES CHAIRES DE PROFESSEURS PIETEMENT Ø 50 ET 35/35 SAFFI

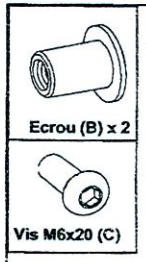

4

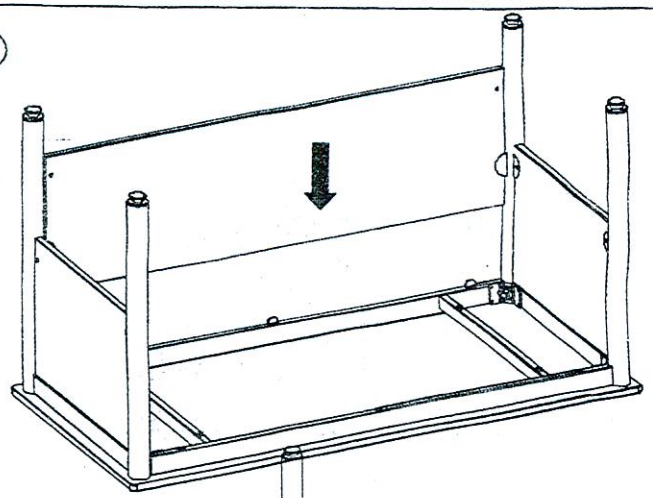

5

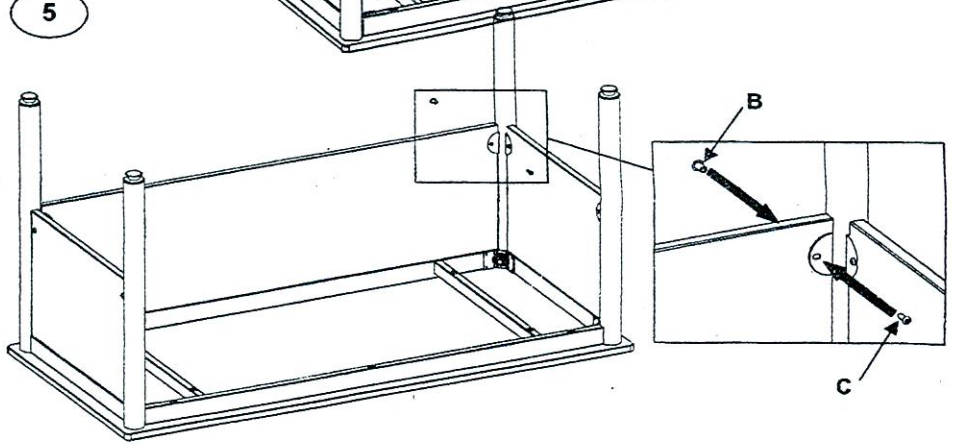

6 Serrer complètement les vis A .

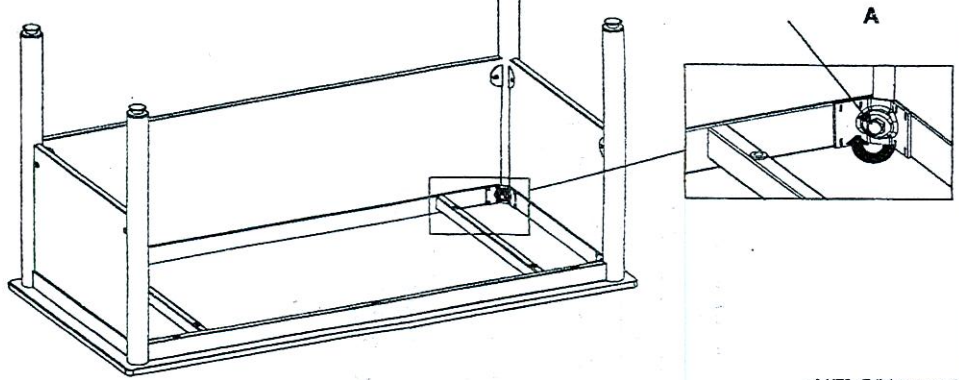

n° N72 -Edité en nov. 07