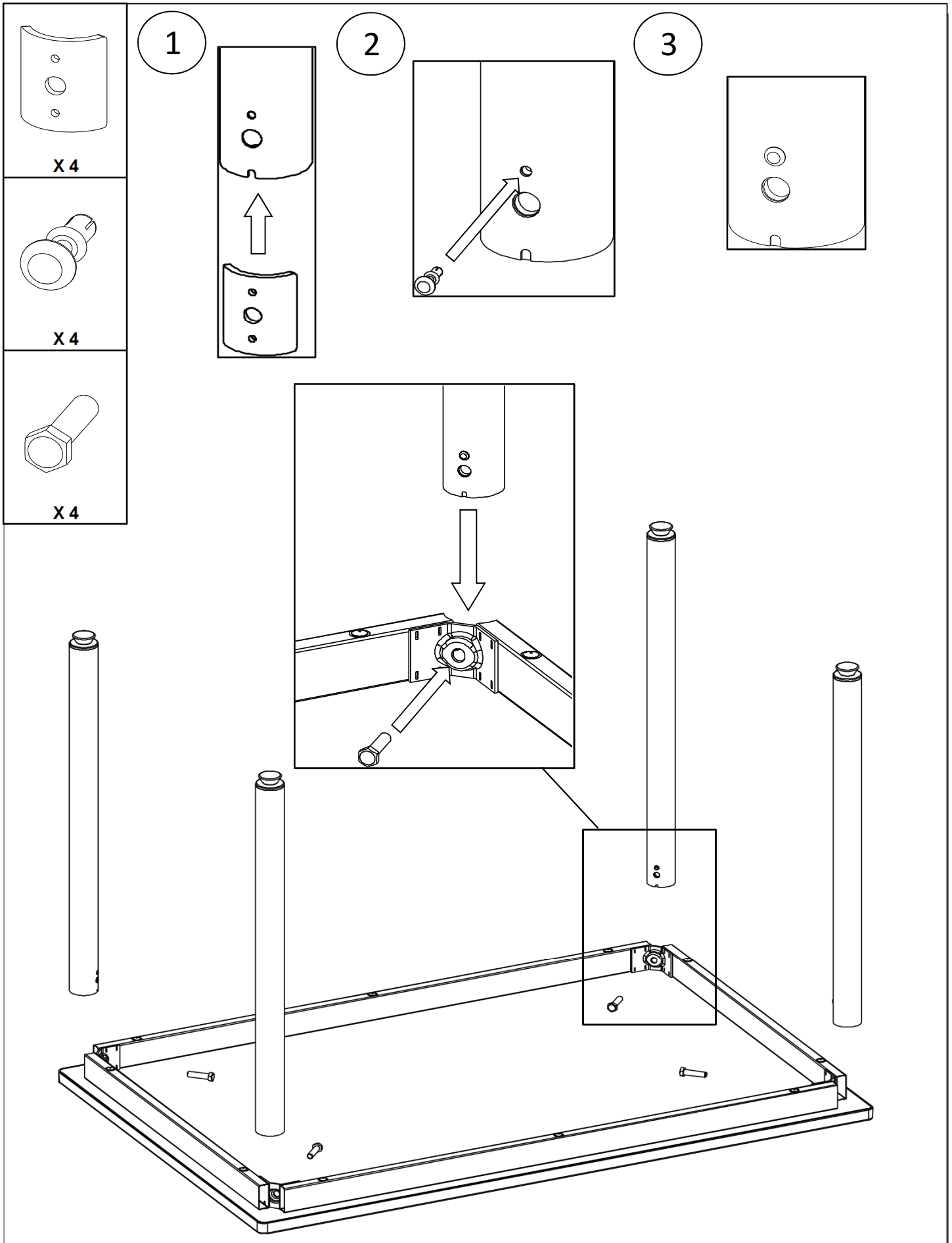NOTICE DE MONTAGE DES TABLES 4 PIEDS