User manual

Swift Mobil-2

etac®
Creating Possibilities

78691 - 24-10-23 - Version 17

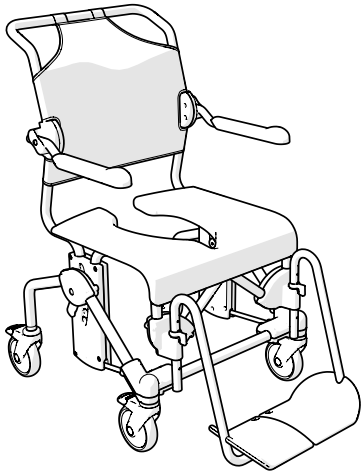

Swift Mobil-2

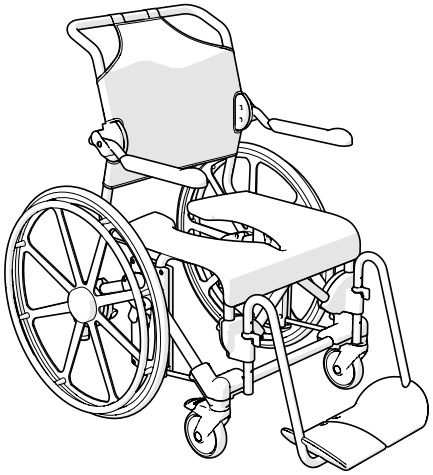

Swift Mobil 24"-2

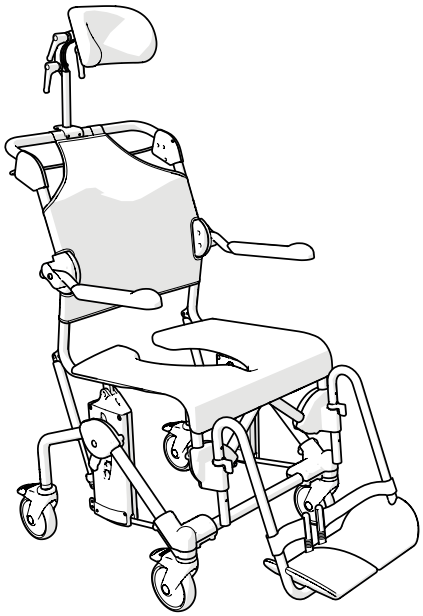

Swift Mobil Tilt-2

Swift Mobil-2 XL

Swift Mobil Tilt-2 XL

sv en da de it nl no bg cs el es et fi fr hr is lt ms pl pt sk ar

sv Innehållsförteckning

Bilder....3-12
Allmänt....13
Produktbeskrivning....14
Symboler, etiketter....14
Tekniska data....14
Handhavande....14
Inställningar....14
Service och underhåll....15
Transport, förvaring och kassering....15
Tillbehör....16

en Contents

Illustrations....3-12
General....17
Device description....18
Symbols, labels....18
Technical data....18
Handling....18
Adjustment....19
Service and maintenance....19
Transport, storage and disposal....19
Accessories....20

da Indhold

Illustrationer....3-12
Generelt....21
Beskrivelse af produktet....22
Symboler, mærkater....22
Tekniske data....22
Håndtering....22
Tilretning....23
Service og vedligeholdelse....23
Transport, opbevaring og bortskaffelse....23
Tilbehør....24

de Inhalt

Abbildungen....3-12
Allgemeines....25
Produktbeschreibung....26
Symbole, Beschriftungen....26
Technische Daten....26
Handhabung....26
Einstellung....27
Service und Wartung....27
Transport, Lagerung und Entsorgung....27
Zubehör....28

it Sommario

Illustrazioni....3-12
Informazioni generali....29
Descrizione del dispositivo....30
Simboli, etichette....30
Dati tecnici....30
Manipolazione....30
Regolazione....31
Assistenza e manutenzione....31
Trasporto, stoccaggio e smaltimento....31
Accessori....32

nl Inhoud

Afbeeldingen....3-12
Algemeen....33
Beschrijving hulpmiddel....34
Symbolen, labels....34
Technische gegevens....34
Hantering....34
Aanpassing....35
Service en onderhoud....35
Transport, opslag en verwijdering....35
Accessoires....36

no Innehållsförteckning

Illustrasjoner....3-12
Generelt....37
Beskrivelse av enheten....38
Symboler, etiketter....38
Tekniske data....38
Håndtering....38
Justering....39
Service og vedlikehold....39
Transport, lagring og avfallshåndtering....39
Tilbehør....40

bg Ý ð ü ò ì ù ô ñ

Ô ÷ ý þ ü ì ... ô ô....3-12
Ú í ô....41
Ú û ô ý ì ù ô ñ ù ì ô ó ð ñ ÷ ô ñ þ ú....42
Ý ô ø î ú ÷ ô ñ þ ô ô ü ñ þ ô....42
Þ ñ ù ô ñ ý ö ô ... ð ì ù ù ô....42
Í ú ü ì î ñ ù ñ....42
Ü ñ ï ÿ ÷ ô ü ì ù ñ....43
Ú í ý ÷ ÿ ò î ì ù ñ ô û ú ð ð ü ò ö ì....43
Þ ü ì ù ý û ú ü þ ý ü ì ù ñ ù ô ñ ... ô ó ó î ü ÷ ñ....43
Û ü ô ù ì ð ÷ ñ ò ù ú ý þ ô....44

cs Obsah

Obrázky....3-12
Obecné informace....45
3 R S L V] D P t] H Q t....46
6 \ P E R O \ ... ä W t W N \....46
Technické údaje....46
Manipulace....46
1 D V W D Y H Q t....47
6 H U Y L V D ... ~ G U æ E D....47
3 P H S U D Y D V N O D G R Y i Q t D O L N Y L G D F H....47
3 P t V O X ä H Q V W Y t....48

el • ¤ ° ¨ ¤ ¶ » « ¤ ¬

… ¨ © » ¬ ¤ ±....3-12
ƒ ¤ ¬ ¨ © ›....49
• ¤ ° ¨ ¢ ° µ • ¨ ³ ° ® ³ ¤ ¶ ¬ ® ª ® ¢ ¨ ©....50
’ ¼ « ¡ ® ª ¤ ³ ¨ © œ ³ ¤ ±....50
“ ¤ ¶ ¬ ¨ © › £ ¤ £ ® « œ ¬....50
– ¤ ¨ ° ¨ ² « » ±....50
‘ ¼ § « ¨ ² ¦....51
… ° ¢ ² ž ¤ ± ¤ ¯ ¨ ² © ¤ ´ • ± © ¹²....51
Œ ¤ ³ µ ® ° › ¯ ® § • © ¤ ´ ² ¦ © ¹....51
• ° ¤ ª © » « ¤ ¬....52

es Índice

Ilustraciones....3-12
General....53
Descripción del dispositivo....54
6 t P E R O R V H W L T X H W D....54
Datos técnicos....54
Manipulación....54
Ajuste....55
Servicio y mantenimiento....55
Transporte, almacenamiento y eliminación....55
Accesorios....56

et Sisukord

Joonised....3-12
Üldine teave....57
Seadme kirjeldus....58
Sümbolid, sildid....58
Tehnilised andmed....58
Käsitsemine....58
Reguleerimine....59
Korrashoid ja hooldus....59
Transportimine, hoiundamine ja kõrvaldamine....59
Tarvikud....60

fi Sisältö

Kuvat....3-12
Yleistä....61
Laitteen kuvaus....62
Symbolit ja tarrat....62
Tekniset tiedot....62
Käsittely....62
Säätö....63
Huolto ja kunnossapito....63
Kuljetus, säilytys ja hävittäminen....63
Lisävarusteet....64

fr Table des matières

Illustrations....3-12
Généralités....65
Description du dispositif....66
3 L F W R J U D P P H V ... p W L T X H W W H V....66
& D U D F W p U L V W L T X H V ... W H F K Q L T X H....66
Manipulation....66
Réglage....67
Entretien et maintenance....67
Transport, stockage et élimination....67
Accessoires....68

hr 6 D G U æ D M

Ilustracije....3-12
2 S ý H Q L W R....69
Opis sredstva....70
Simboli, oznake....70
7 H K Q L ÿ N L S R G D F L....70
Rukovanje....70
Prilagodba....71
6 H U Y L V L R G U æ D Y D Q M H....71
Prijevoz, skladištenje i zbrinjavanje....71
Pribor....72

is (I Q L V \ À U O L W

Skýringarmyndir....3-12
Almennt....73
Lýsing á tæki....74
Tákn, merkimiðar....74
Tæknilegar upplýsingar....74
Meðferð....74
Stilling....75
Þjónusta og viðhald....75
Flutningur, geymsla og förgun....75
Fylgihlutir....76

lt Turinys

Iliustracijos....3-12
Bendroji informacija....77
Prietaiso aprašymas....78
6 L P E R O L D L H W L N H W ...%....78
Techniniai duomenys....78
Tvarkymas....78
Reguliavimas....79
% H Q G U R M L L U W H F K Q L Q S U L H æ
Transportavimas, laikymas ir šalinimas....79
Priedai....80

ms Kandungan

Ilustrasi....3-12
Umum....81
Penerangan peranti....82
Simbol, label....82
Data teknikal....82
Pengendalian....82
Pelarasan....83
Servis dan penyelenggaraan....83
Pengangkutan, penyimpanan dan pelupusan....83
Aksesori....84

pl 6 S L V W U H R F L

Ilustracje....3-12
Gólne....85
Opis wyrobu....86
Symbole, etykiety....86
Dane techniczne....86
8 n \ W N R Z D Q L H....86
Regulacja....87
&] \ Q Q R R F L V H U Z L V R Z ...7 L N R Q V H
Transport, przechowywanie i utylizacja....87
Akcesoria....88

pt Índice

Ilustrações....3-12
Geral....89
Descrição do dispositivo....90
6 t P E R O R V H W L T X H W D....90
(V S H F L À F D o } H V ... W p F Q L F D V
Manuseamento....90
Ajuste....91
Assistência e manutenção....91
Transporte, armazenamento
e eliminação....91
Acessórios....92

sk Obsah

Obrázky....3-12
Všeobecné....93
Popis pomôcky....94
6 \ P E R O \ ... ä W t W N \....94
Technické údaje....94
Manipulácia....94
Nastavenie....95
6 H U Y L V D ... ~ G U æ E D....95
Preprava, skladovanie a likvidácia....95
3 U t V O X ä H Q V W Y R....96

ar • Ž ó í — £ ã

12-3 ”ó £ ó ¿ í — ß • á í
97 á Ž Ë
99 ¯ Ž ì Ÿ ß • Ñ » í
99 • Ž Ø » à ã ß • í ¯ í â
99 ”ó ç Ô ß • • Ž Ô »
99 ”ß í Ž ç ã ß •
98 Á ‘ ¿ ß •
98 ”ç Ž ó » ß • í ”ã ©
98 ê ç ã ¹ à § — ß • í ê ç ó ¯ § –
100 • Ž Ø £ à ã ß •

A

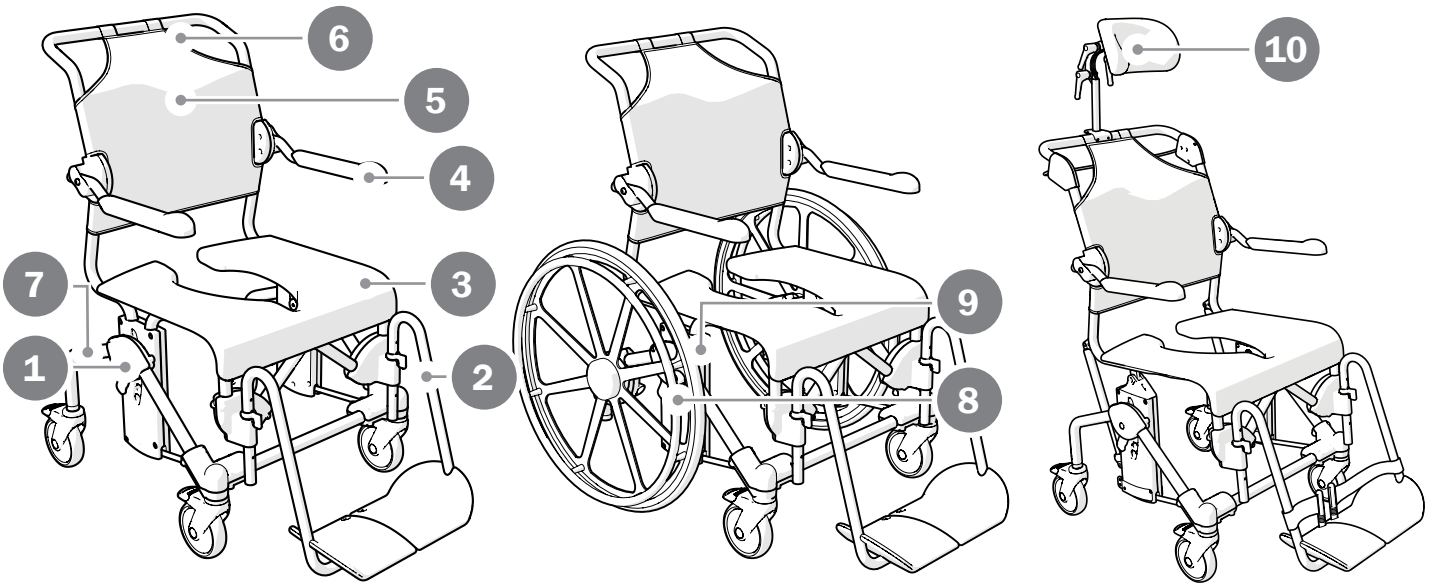

Swift Mobil-2

Swift Mobil 24"-2

Swift Mobil Tilt-2

Swift Mobil-2 XL

Swift Mobil Tilt-2 XL

B

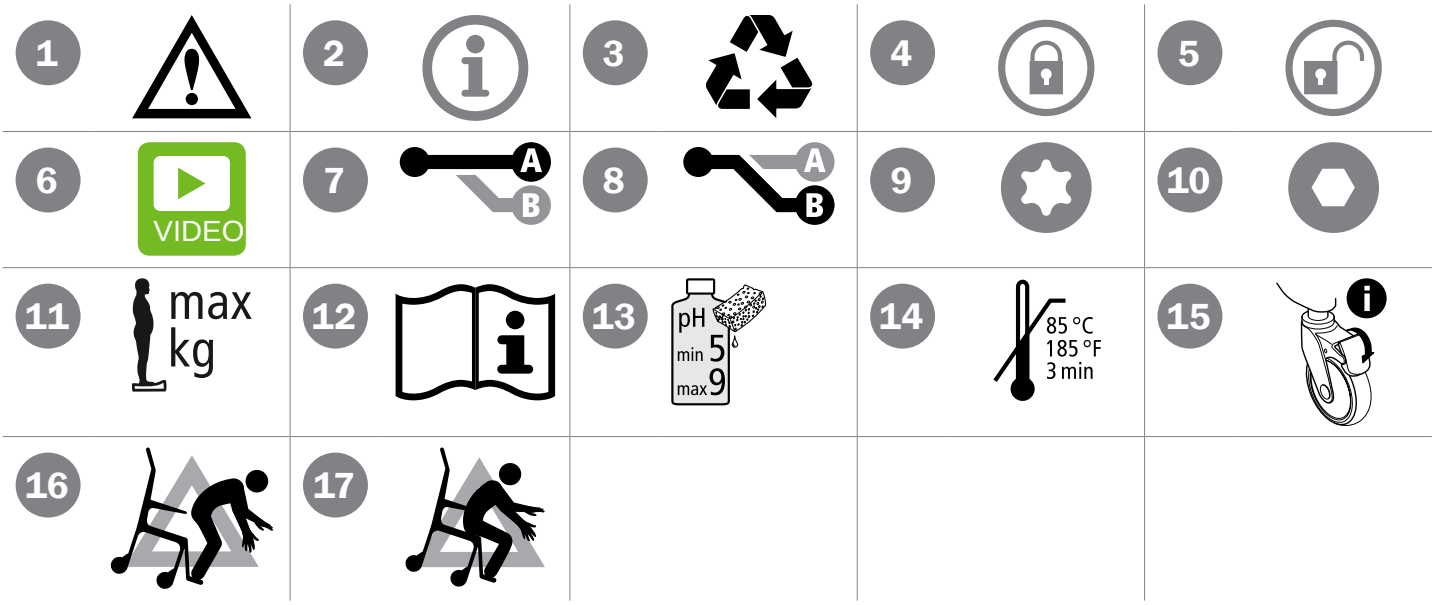

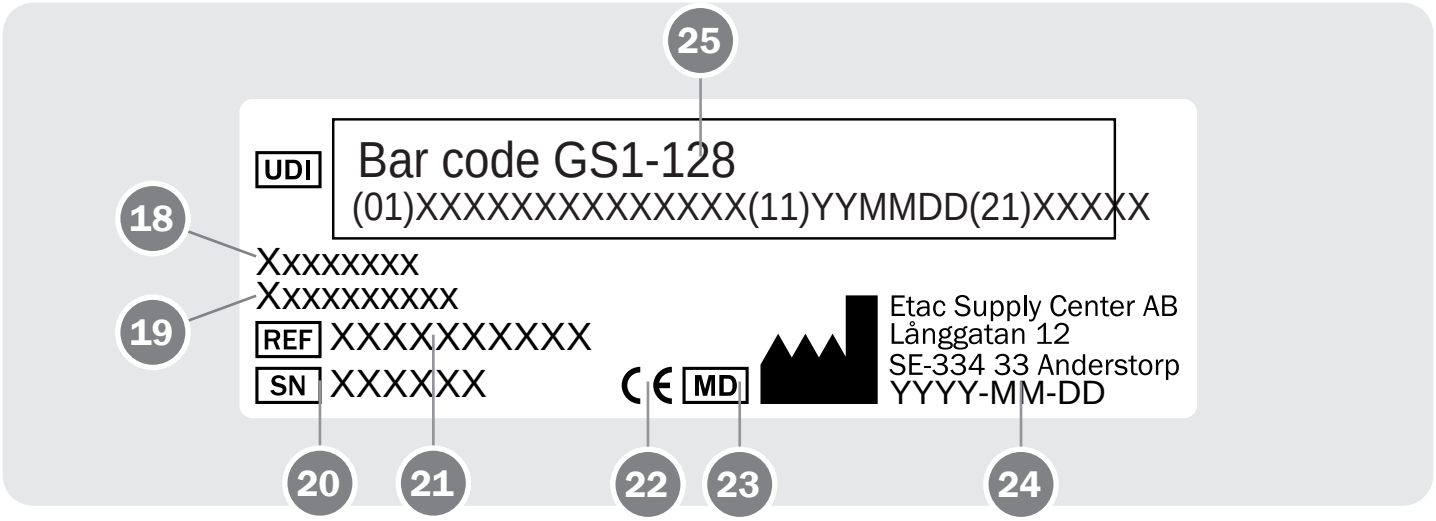

C

		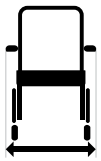				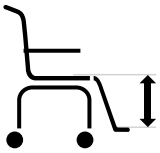	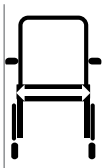
Swift Mobil-2	93 cm 36½”	57 / 58 / 64 cm 22½ 22¾ 25¼”	45 ⁄ 60 cm 17¾” ⁄ 23½”	50 cm 19¾”	46,5 cm 18¼”	34 ⁄ 46,5 cm 13½” ⁄ 18¼”	50 cm 19¾”
Swift Mobil-2 XL	93 cm 36½”	61 / 64 / 70 cm 24 25¼ 27½”	45 ⁄ 60 cm 17¾” ⁄ 23½”	50 cm 19¾”	46,5 cm 18¼”	34 ⁄ 46,5 cm 13½” ⁄ 18¼”	50 cm 19¾”
Swift Mobil 24”-2	106 cm 41¾”	74 cm 29¼	45 ⁄ 60 cm 17¾” ⁄ 23½”	50 c 19¾”	46,5 cm 18¼”	34 ⁄ 46,5 cm 13½” ⁄ 18¼”	50 cm 19¾”
Swift Mobil Tilt-2	102 cm 40¼”	57 / 58 / 64 cm 22½ 22¾ 25¼”	50 ⁄ 65 cm 19¾” ⁄ 25½”	55 cm 21¾	46,5 cm 18¼”	34 ⁄ 46,5 cm 13½” ⁄ 18¼”	50 cm 19¾”
Swift Mobil Tilt-2 XL	102 cm 40¼”	61 / 64 / 70 cm 24 25¼ 27½”	50 ⁄ 65 cm 19¾” ⁄ 25½”	55 cm 21¾	46,5 cm 18¼”	34 ⁄ 46,5 cm 13½” ⁄ 18¼”	50 cm 19¾”

		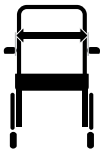	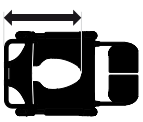	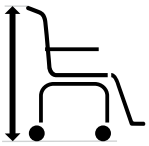			
Swift Mobil-2	22 / 25 / 28 cm 8¾ 9¾ / 11”	42 / 48 / 54 cm 16½ 19 21¼”	54 cm (47 cm*) 21¼” (18½“*)	95-110 cm 37½”-43¼”	125 mm 5”	-	16,6 kg 37 lbs
Swift Mobil-2 XL	22 / 25 / 28 cm 8¾ 9¾ / 11”	48 / 54 / 60 cm 19 21¼ 23½”	54 cm 21¼”	95-110 cm 37½”-43¼”	125 mm 5”	-	17,3 kg 38 lbs
Swift Mobil 24”-2	22 / 25 / 28 cm 8¾ 9¾ / 11”	42 / 48 / 54 cm 16½ 19 21¼”	67 cm 26¼”	95-110 cm 37½”-43¼”	125 mm 5”	610 mm 24”	25,1 kg 55 lbs
Swift Mobil Tilt-2	22 / 25 / 28 cm 8¾ 9¾ / 11”	42 / 48 / 54 cm 16½ 19 21¼”	60 cm 23½”	100-115 cm 39¼”-45¼”	125 mm 5”	-	20,4 kg 45 lbs
Swift Mobil Tilt-2 XL	22 / 25 / 28 cm 8¾ 9¾ / 11”	48 / 54 / 60 cm 19 21¼ 23½”	60 cm 23½”	100-115 cm 39¼”-45¼”	125 mm 5”	-	21 kg 46 lbs

*Art no 8022 9489, 8022 9490, 8022 9491

						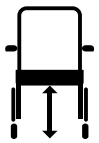	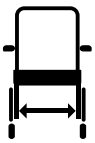
Swift Mobil-2	160 kg	135 kg**	352 lbs	297 lbs**	ø 990 mm 39”	390-540 mm*** 15½”-21¼”	400 mm 15¾”
Swift Mobil-2 XL	160 kg		352 lbs		ø 990 mm 39”	390-540 mm*** 15½”-21¼”	400 mm 15¾”
Swift Mobil 24”-2	160 kg	135 kg**	352 lbs	297 lbs**	ø 1210 mm 47¾”	420-570 mm*** 16½”-22½”	400 mm 15¾”
Swift Mobil Tilt-2	160 kg	135 kg**	352 lbs	297 lbs**	ø 1040 mm 41”	430-580 mm*** 17”-22¾”	400 mm 15¾”
Swift Mobil Tilt-2 XL	160 kg		352 lbs		ø 1040 mm 41”	430-580 mm*** 17”-22¾”	400 mm 15¾”

** Art No 8022 9477, 8022 9478, 8022 9479, 8022 9486, 8022 9487, 8022 9488, 8022 9491, 8022 9494

sv ***Med Gejder -1.5 cm | **no** ***Med bekkenholder -1.5 cm| **da** ***Med skinner - 1.5 cm | **en** ***With pan holders -1.5 cm | **de** ***Mit Beckenhalterung – 1.5 cm | **fi** ***Ohjaimien kanssa - 1.5 cm | **fr** ***Avec glissières pour bassin - 1.5 cm | **nl** ***Met toiletemmerhouders -1.5 cm | **is** ***með bekkenfestingum -1.5 cm | **it** ***Con guide per padella -1.5 cm | **es** ***Con guías para cuña - 1.5 cm | **pt** ***Con guías para cuña - 1.5 cm | **ms** ***Dengan pemegang lapik -1.5 cm |

ar ”»í‘ò úáþ ïŽËí •üã₹£‘ ©í¯ã

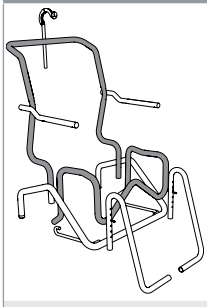	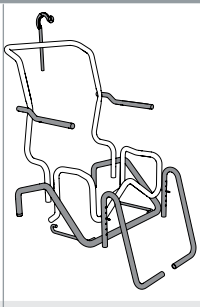	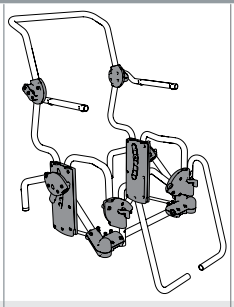	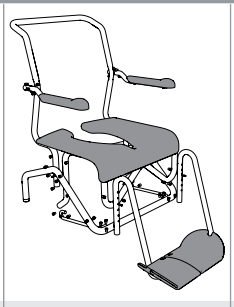			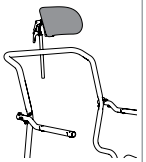	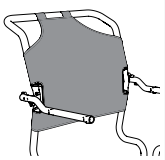
Fe	Fe-Cr-Ni	PA	PP	PP/TPV/PA/Fe	PP/TPR	PUR	PES

D

1

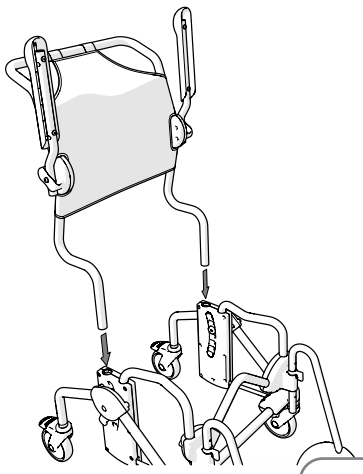

2

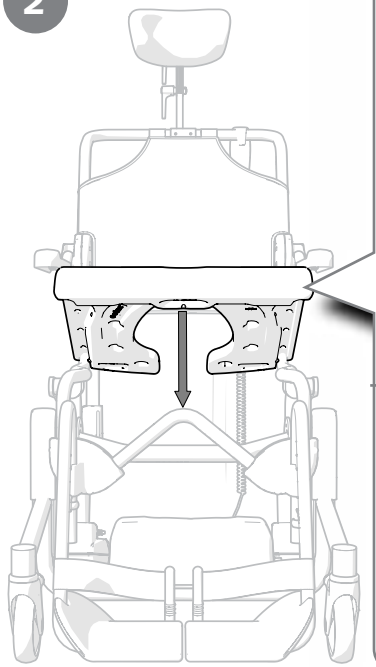

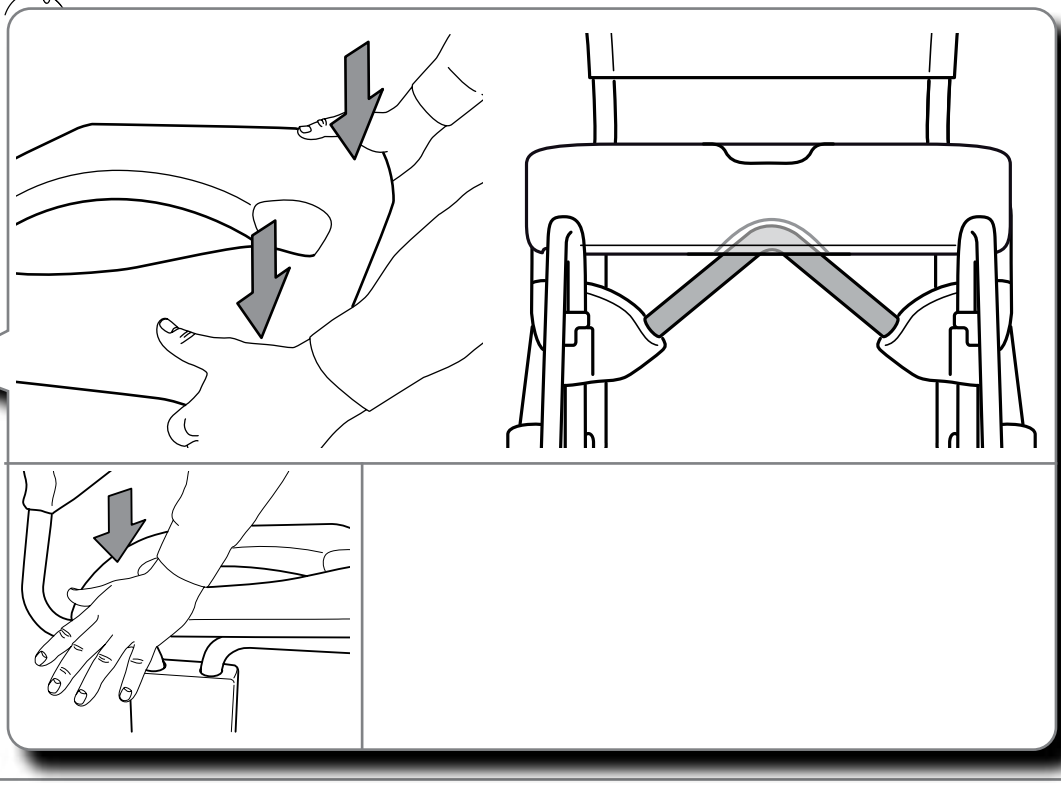

3

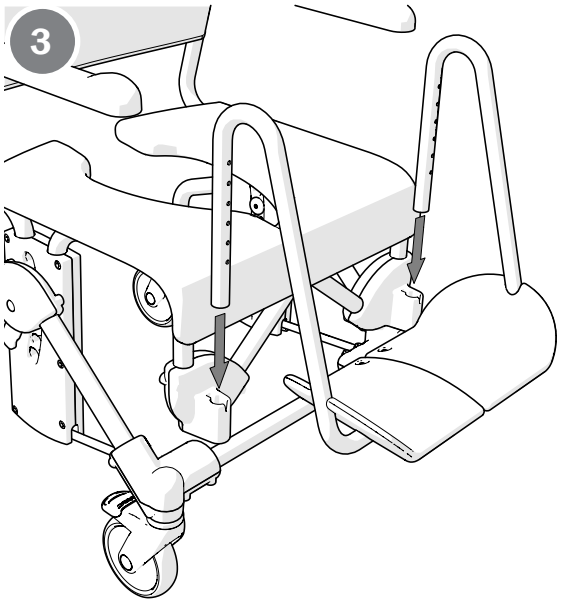

4

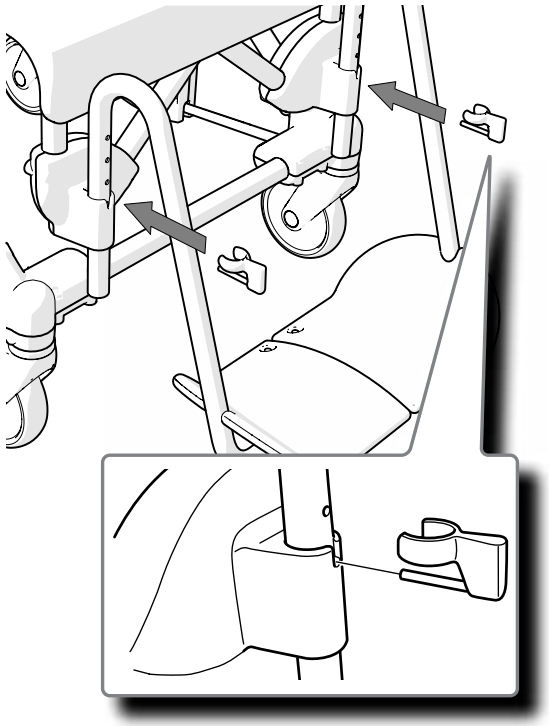

5

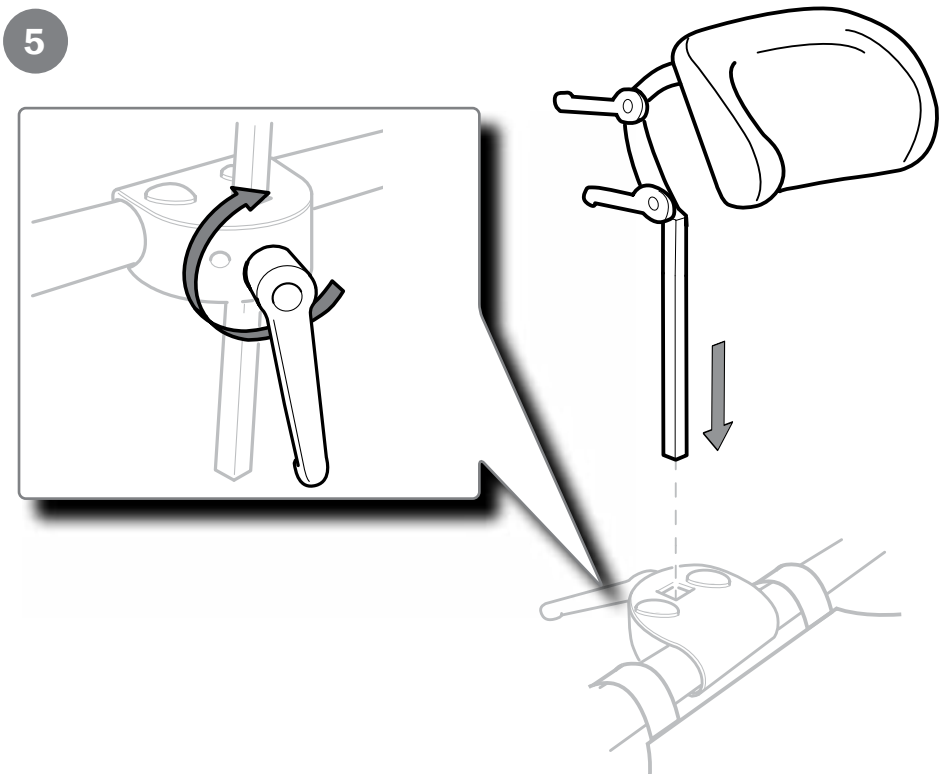

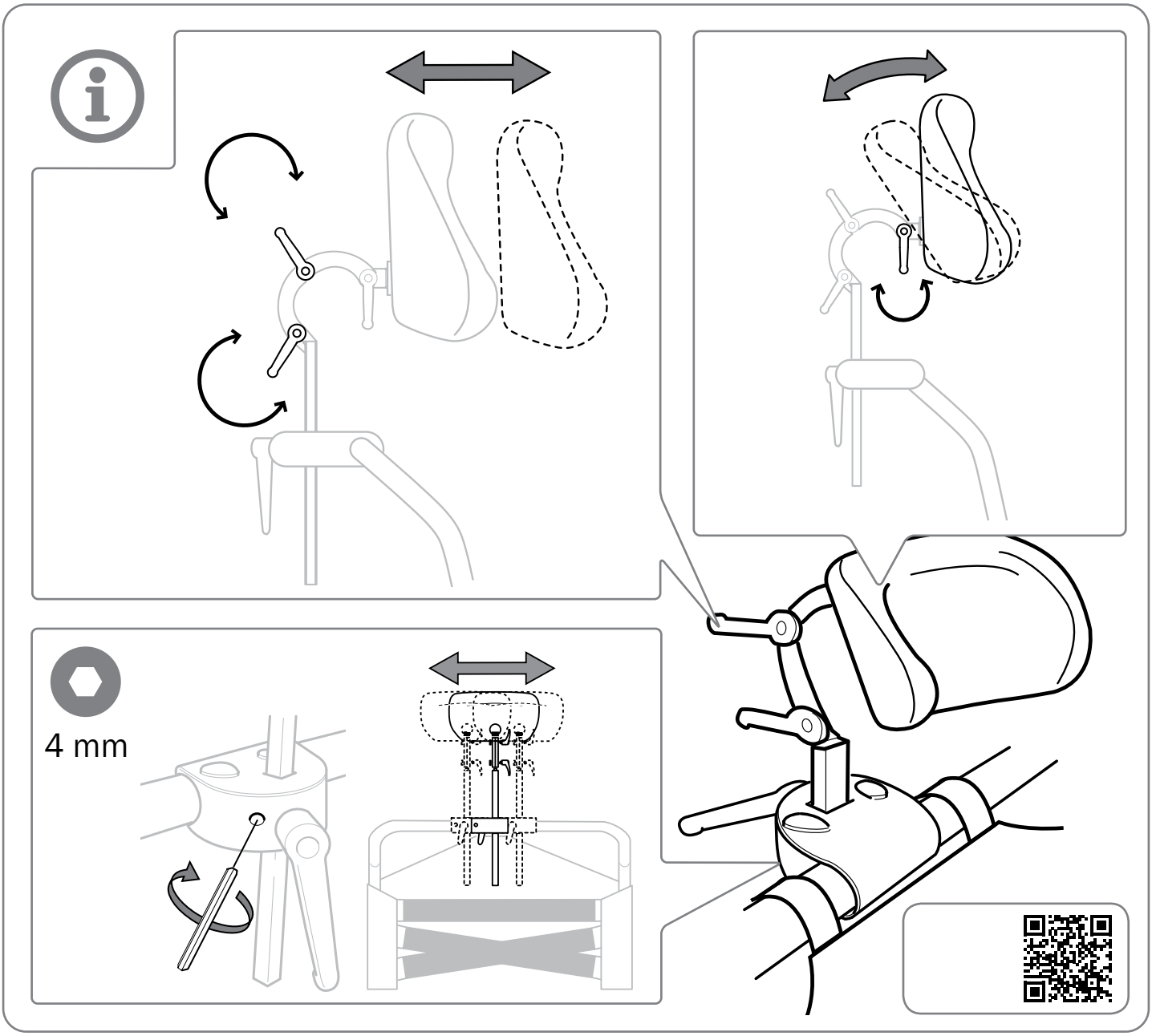

6

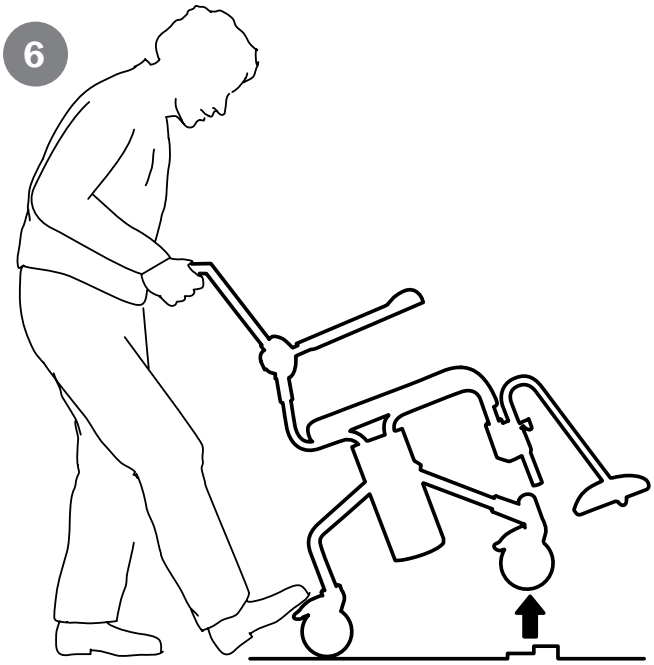

7

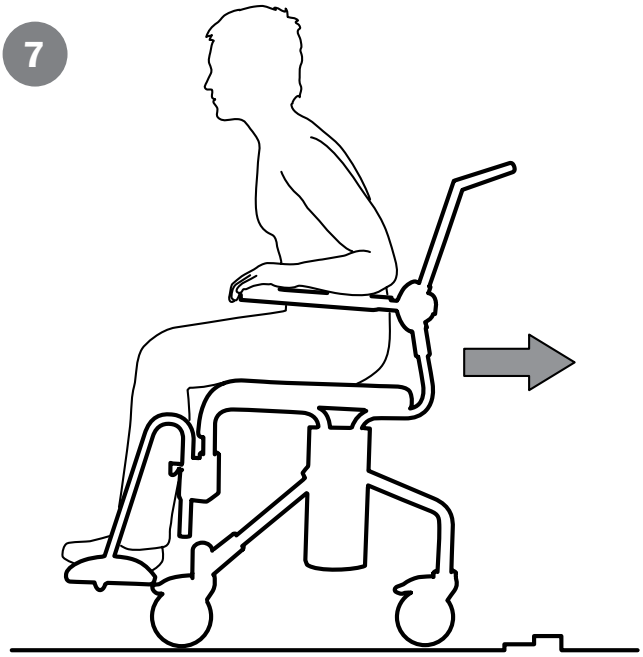

8

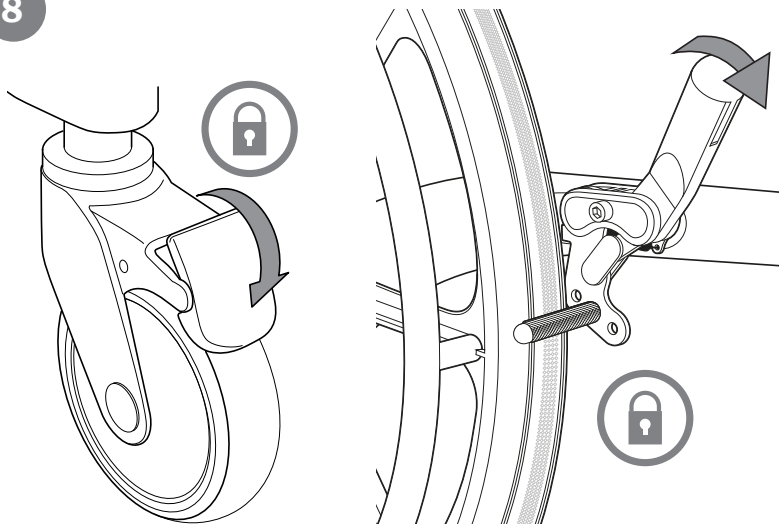

9

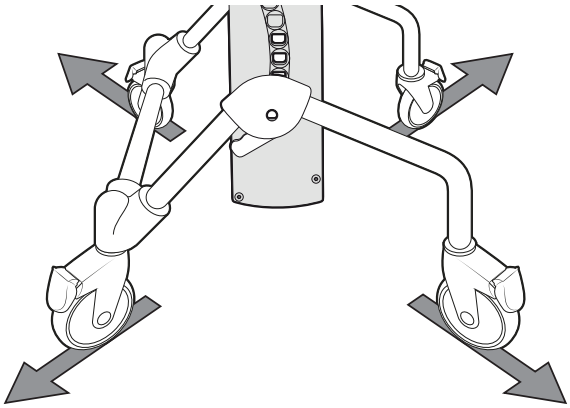

Swift Mobil 24"-2

10

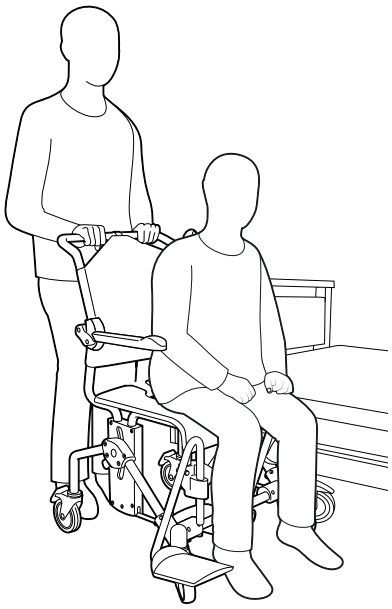

11

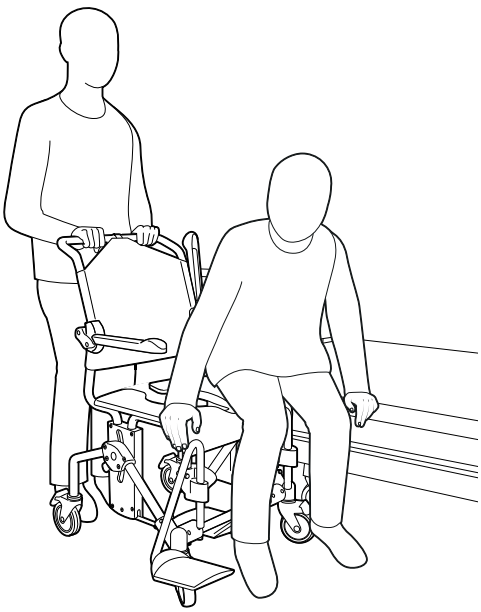

12

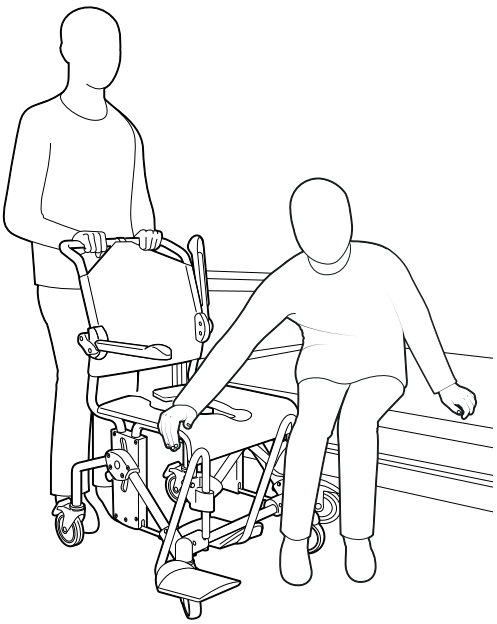

13

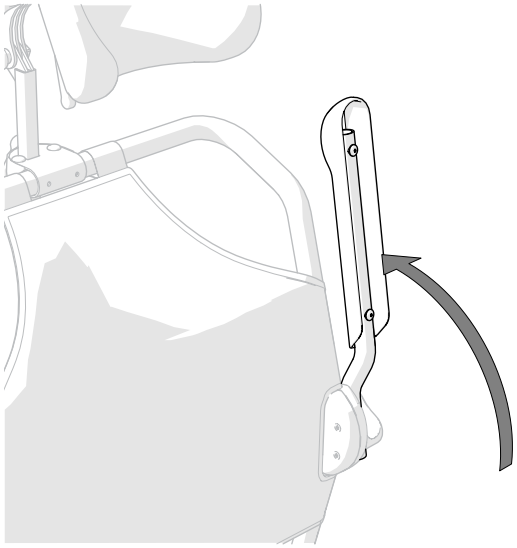

14

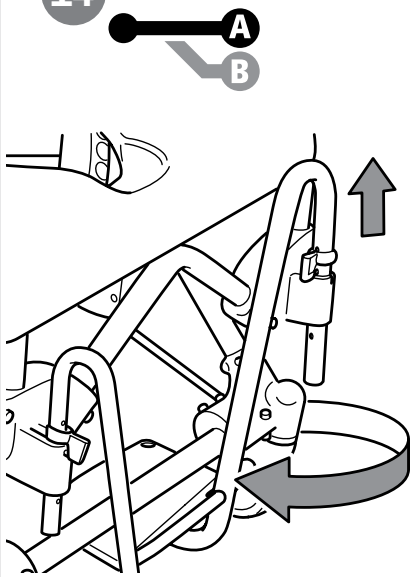

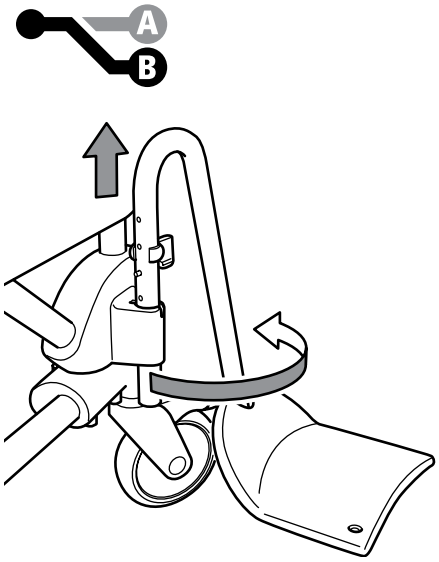

15

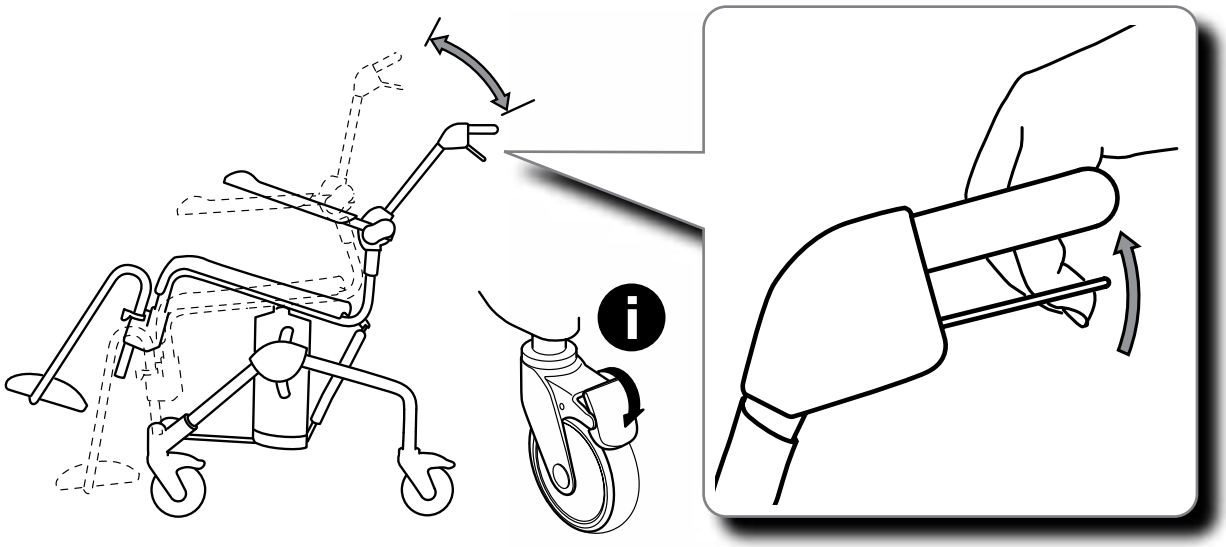

E

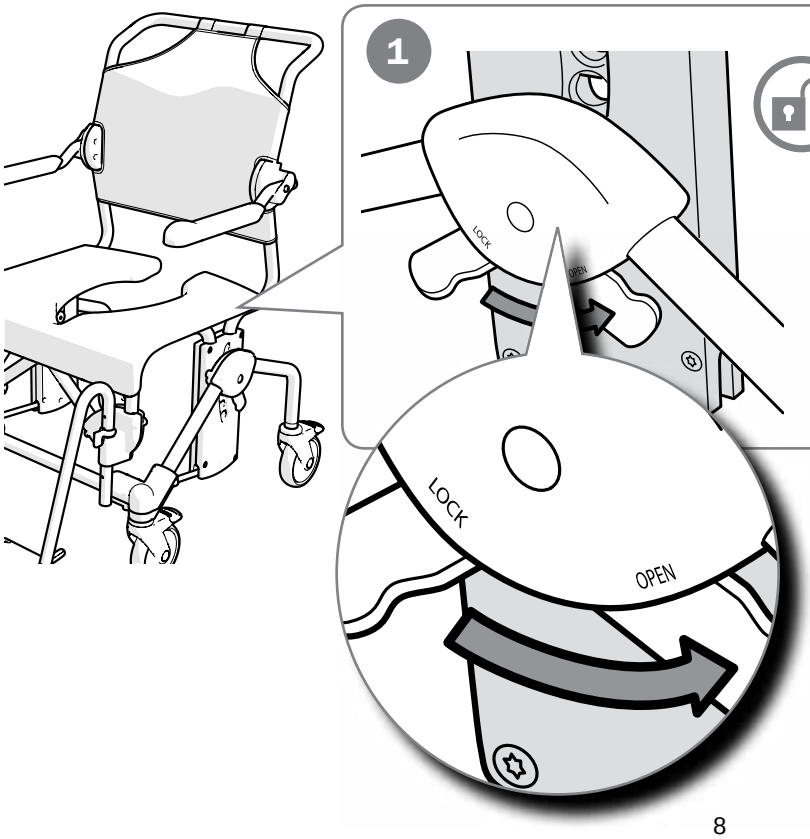

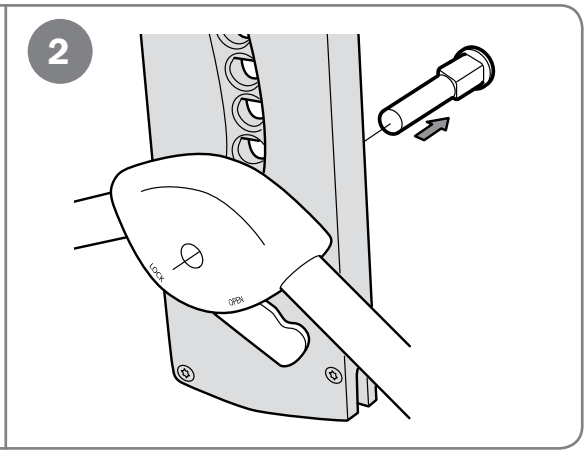

3

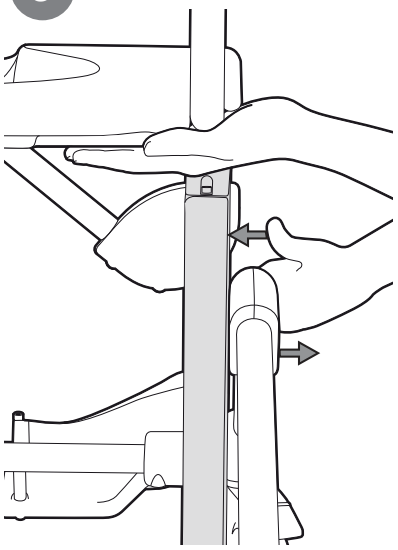

4

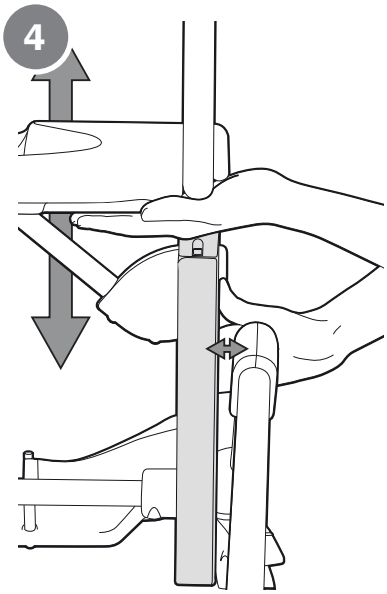

5

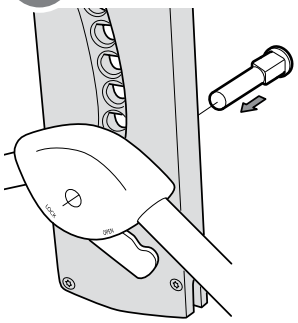

6

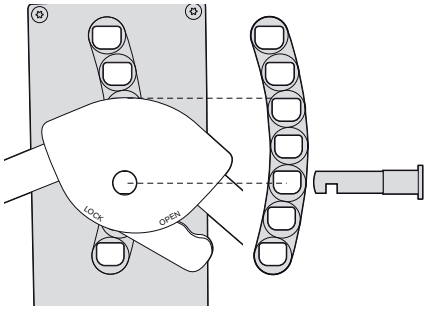

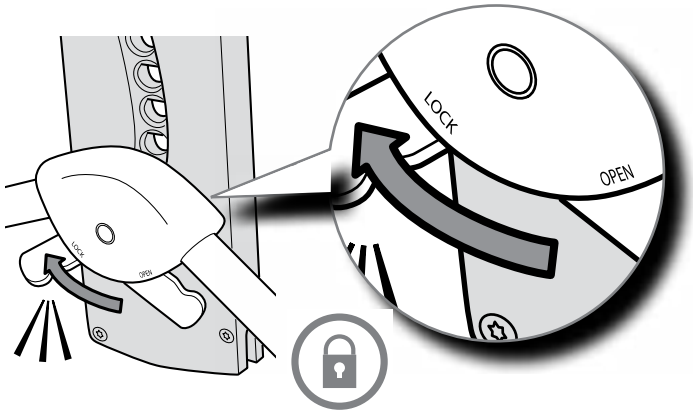

7

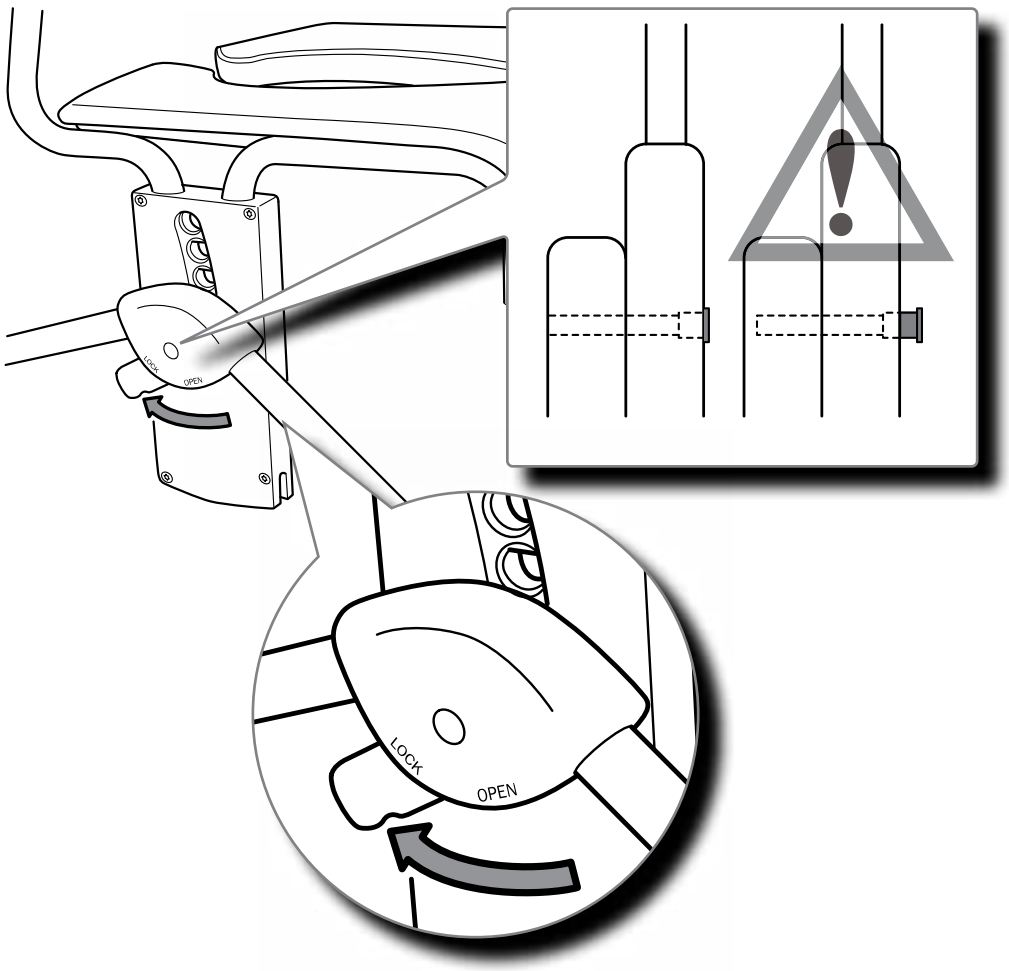

8

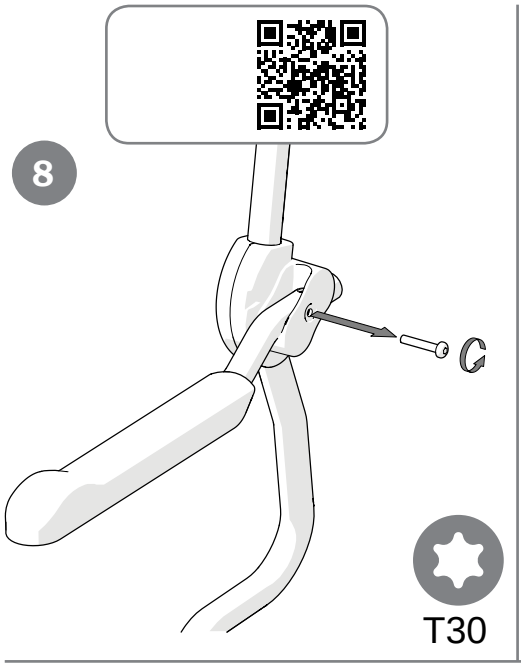

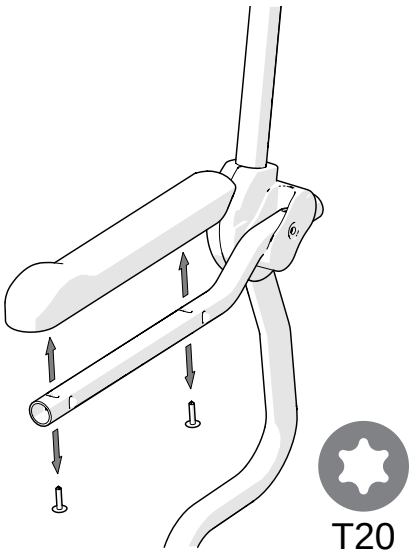

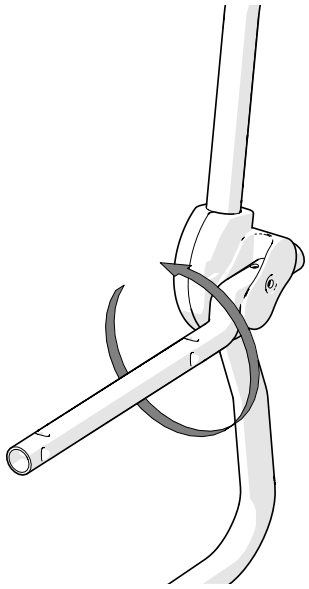

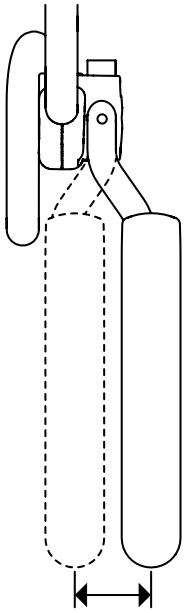

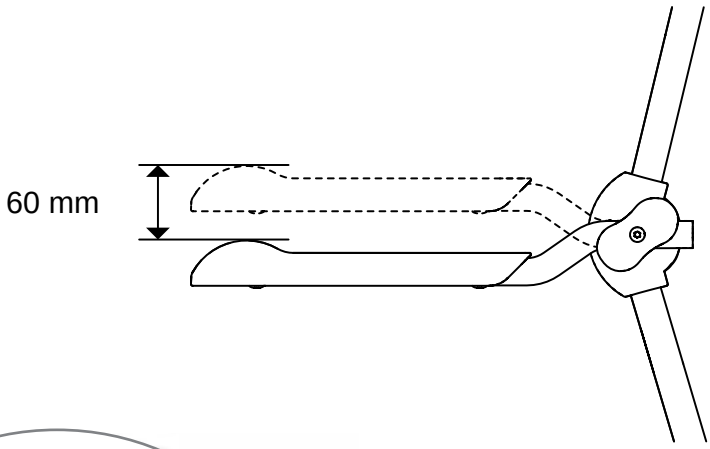

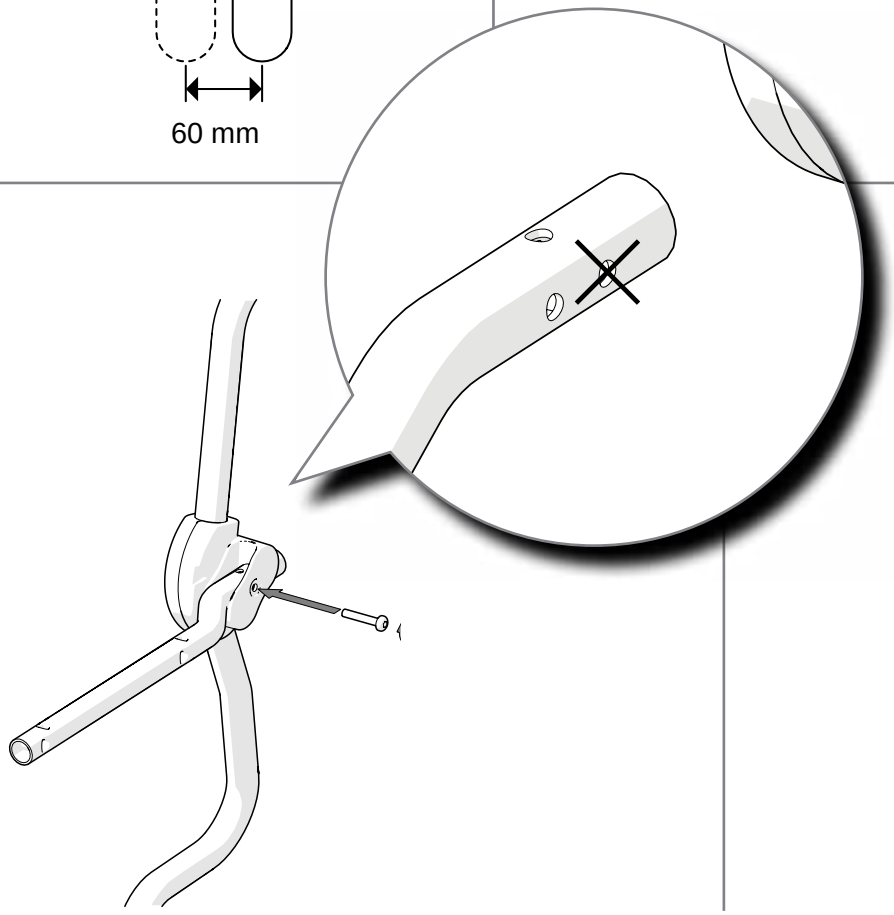

9

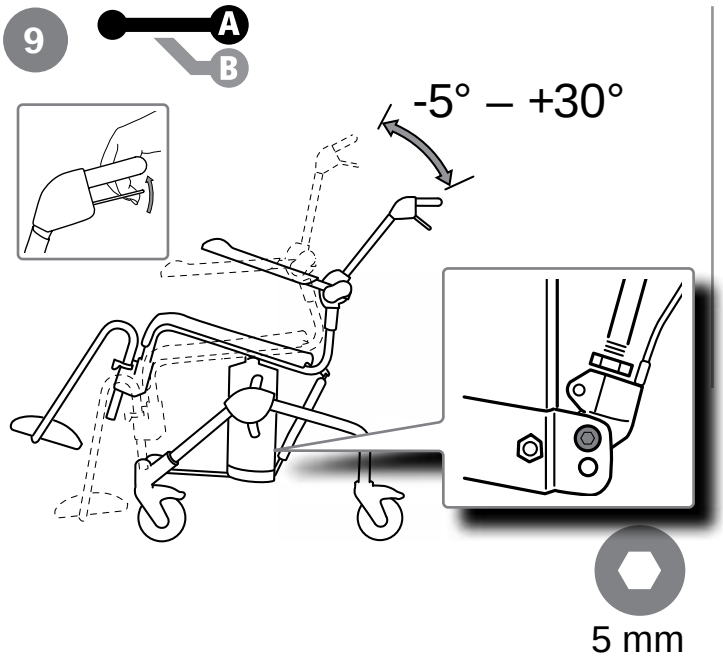

10

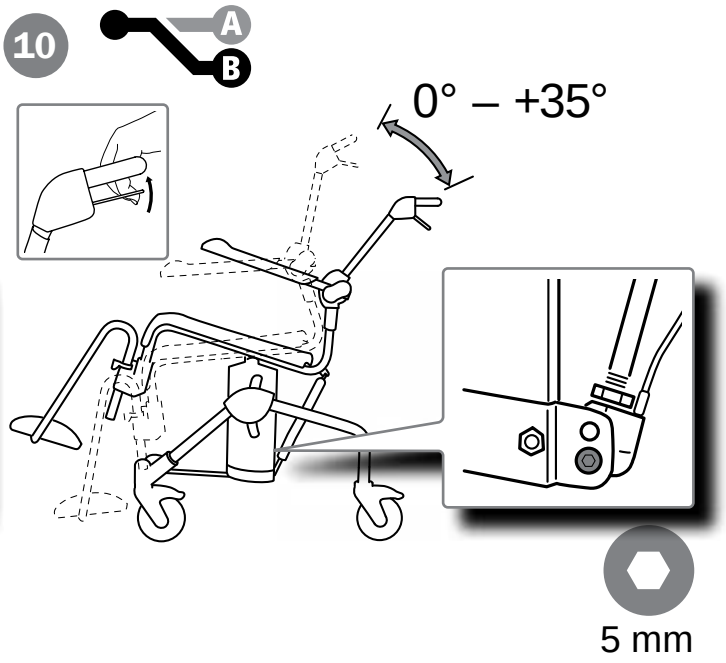

11

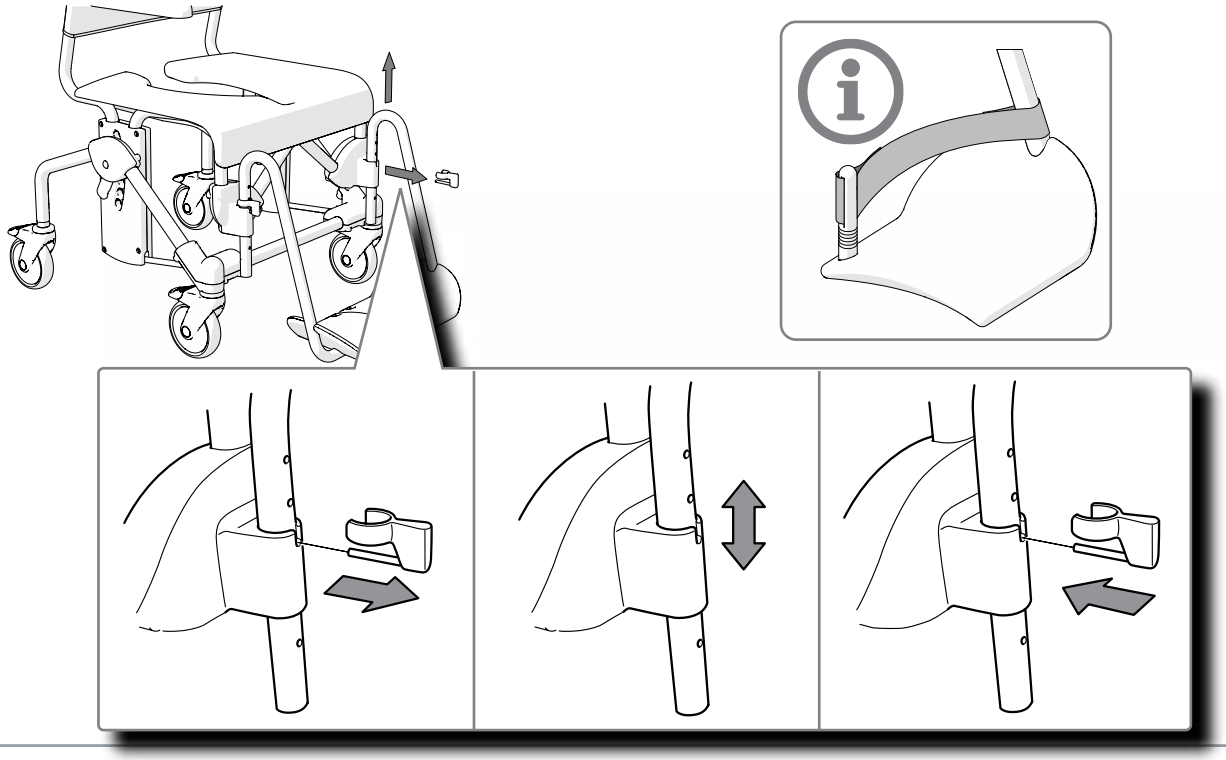

12

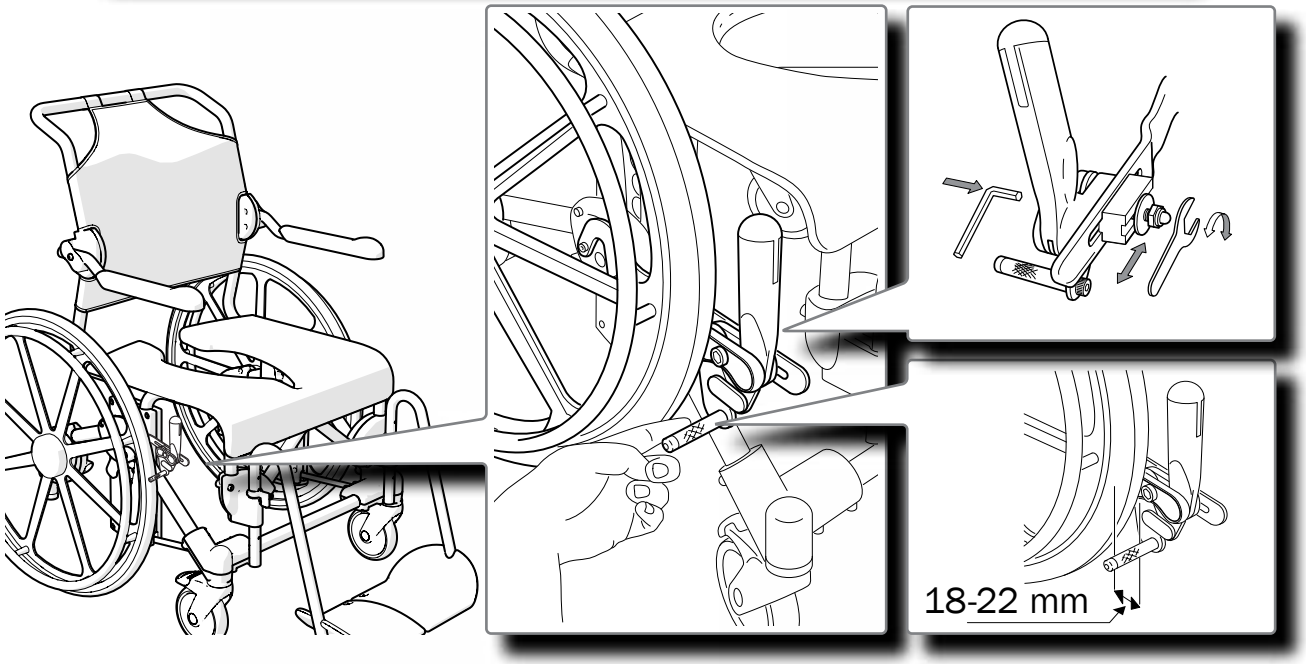

F

1 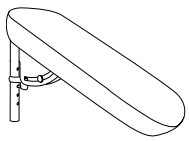	2 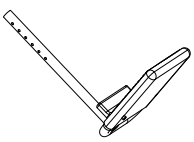	3	4 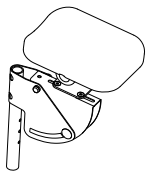	5 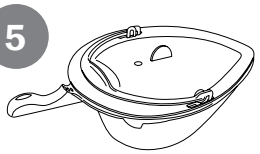
6 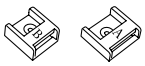	7 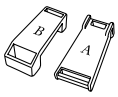	8 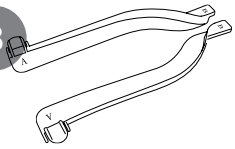	9 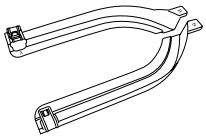	10 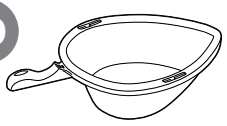
11 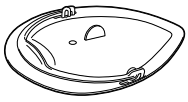	12	13 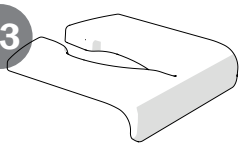	14 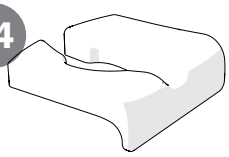	15
16 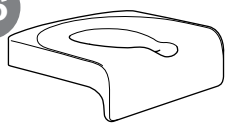	17 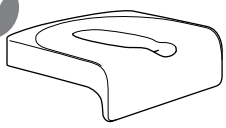	18 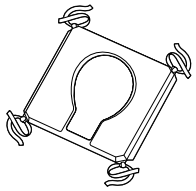	19 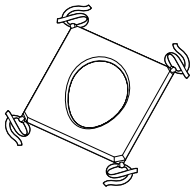	20
21 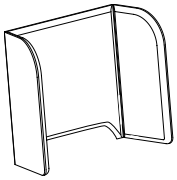	22 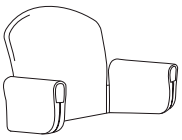	23 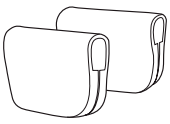	24 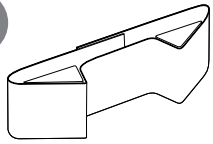	25 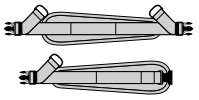
26 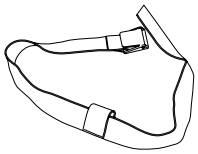	27 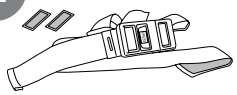	28 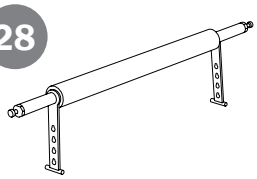	29 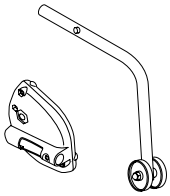	30 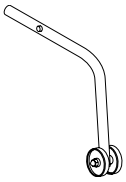
31 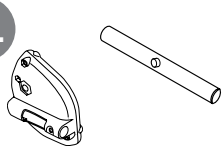	32 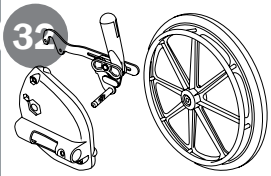	33 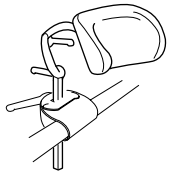	34 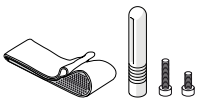	35 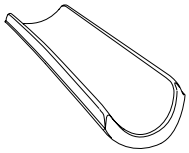
36	37 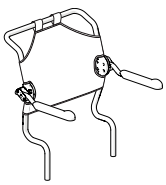	38 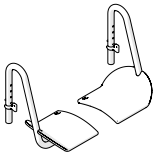	39 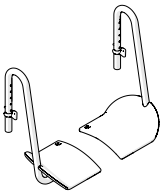	40 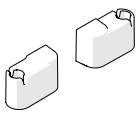
41 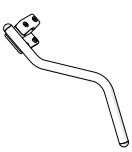	42 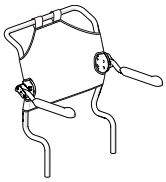			

Allmänt

Tack för att Du valt en produkt från Etac. För att undvika skador vid montering, hantering och användning, ska denna manual läsas igenom och sparas. Du hittar den också under www.etac.com där Du kan välja språk via länken ”International” och ”Local websites”. Här hittar Du även övrig produktdokumentation som t.ex. förskrivarinformation, förköpsguide och rekonditioneringsanvisning.

I manualen är brukaren den person som sitter i stolen. Hjälparen är den person som assisterar brukaren.

Punktlista: ● = Gäller för, ○ = Tillbehör

Se punktlistan till höger, över vilken information som gäller för respektive produkt.

> Början på manualen (sid. 3-12) innehåller de ELOGHU VRP UHIHUHUDV WLOO L YDUMH VW\FNH 6H ÀJXU $) till motsvarande textstycke.

Produktbeskrivning

The Swift Mobil-2-familjen är en serie mobila dusch-och toalettstolar där Swift Mobil-2 och Swift Mobil Tilt-2 manövreras av en hjälpare och Swift Mobil 24"-2 kan manövreras av brukaren. Produkterna kan anpassas till VSHFLÀND DQYIQGDUHV EHKRY PH KMIOS DY HWW VWRUW DQWDO justeringsmöjligheter och tillbehör.

Avsedd användning

Swift Mobil-2, Swift Mobil-2 XL, Swift Mobil 24"-2, Swift Mobil Tilt-2 och Swift Mobil Tilt-2 XL (härefter även kall-lade produkten), är medicintekniska produkter avsedda att lindra eller kompensera för ett funktionshinder till följd av en skada eller en funktionsnedsättning. Produkten är utformad för att användas när man utför personlig hygien i duschen, vid handfatet eller över toa-OHWWHQ VDPW I|U I|UÁ\WWQLQJDU WLOO RFK IUnQ KJLHQUXPPHW

Avsedd målgrupp

Den avsedda målgruppen för produkten är baserad på LQGLYLGHQV IXQNWLRQVI|UPnJD RFK LOWH Sn HQ VSHFLÀN diagnos, hälsotillstånd eller ålder. Produkten är avsedd för personer som är minst 146 cm långa och väger minst 40 kg.

Sekundära användare är vårdpersonal som använder produkten och kliniker/tekniker som gör inställningar på den.

Avsedd användarmiljö

Produkten är avsedd för inomhusbruk i hemmiljö eller institutioner och lämpar sig för användning i badrum, men inte i simbassänger eller liknande korrosiva miljöer.

Avsedd tillämpning

Produkten är avsedd för kort- och långvarigt bruk och NDQ DQYIQGDV ÁHUD JnQJHU SHU GDJ

Produkten är avsedd att användas i kontakt med intakt hud.

Produkten är avsedd för rekonditionering och återanvändning.

Förväntad livslängd

Livslängd 10 år. För fullständig information om produk-tens livslängd, se www.etac.com.

Indikationer

Indikation för användning är funktionsnedsättning, inklusive, men inte begränsat till, en person med fysiska funktionsnedsättningar som behöver ryggstöd och/eller armstöd för att bibehålla en sittande position och hjälp PHG I|UÁ\WWQLQJ WLOO IUnQ VWROHQ

Kontraindikationer

'HW ÀQQV LQJD NIQGD NRQWUDLQGLNDWLRQ

Varningar

9DUQLQJDU VRP EHVNULYHU HWW ULVNPRPI nWJIUG HOOHU LQVWIOOQLQJ DY SURGXNWH avsnitt.

> Se till att hjulen är låsta när brukaren sätter sig eller reser sig ur stolen. Risk för personskada.

> Upphettad produkt kan orsaka brännskada

> Defekt produkt får inte användas. Risk för personskada.

> Kontrollera användarens känslighet för tryckså före användning

> Klämrisk vid användning av bäcken

> Underlåtenhet att följa bruksanvisningen kan leda till personskada.

Deklaration om överensstämmelse

Produkten uppfyller kraven i förordningen för medicintekniska produkter (EU) 2017/745.

Produkten är testad och uppfyller kraven enligt EN ISO 10993-1 och ISO 17966:2016.

Förköpsinformation

Förköpsinformation hittar du under www.etac.com.

Allvarligt tillbud

Om ett allvarligt tillbud inträffar i samband med använd-ning av produkten ska det utan dröjsmål rapporteras till den lokala återförsäljaren och den behöriga nationella myndigheten. Den lokala återförsäljaren kommer att vidarebefordra informationen till tillverkaren.

Specialanpassning

är allt som går utanför Manualens instruktioner och inställningar. Produkt specialanpassad av kund får ej behålla Etac:s CE märkning. Etac:s garanti upphör att gälla. Om osäkerhet föreligger angående anpassningens utförande, rådfråga Etac.

Produktbeskrivning

Se Figur A

	Swift Mobil-2	Swift Mobil-2 XL	Swift Mobil 24"-2	Swift Mobil Tilt-2	Swift Mobil Tilt-2 XL
A1. Bult **A2.** Benstöd **A3.** Sits **A4.** Armstöd **A5.** Ryggklädsel **A6.** *Artikelnummeretikett (ser.nr. tillverkningsdatum) **A7.** Produktetikett	●	●	●	●	●
A8. Drivhjul **A9.** Brukarbroms			●		
A10. Huvudstöd				●	●

Symboler, etiketter

6 H À J X U %

Symboler i manualen och på produkten:

B1. Varning, försiktighetsåtgärd eller begränsning. **B2.** Tänkvärda råd och tips. **B3.** Material för återvinning. **B4.** 'HWDOMHQ IXQNWLRQHQ IU Ornas. **B5.** 'HWDOMHQ IXQNWLRQHQ IU Ornas. **B6.** Klicka på ikonen eller skanna QR-koden för video. **B7.** Visar alternativ 1 av två möjliga. **B8.** Visar alternativ 2 av två möjliga. **B9.** Verktyg Torx. **B10.** Verktyg Insex. **B11.** Max brukarvikt (se teknisk data) **B12.** Läs brukarmanualen. **B13-B14.** Rengöring (se underhåll). **B15.** Låsta hjul. **B16.** Stå ej på fotstödet, tipprisk. **B17.** Sittställningen påverkar stabilteten.

Förklaring artikelnummeretikett:

B18. Produktnamn. **B19.** Produktbeskrivning. **B20.** Serienummer. **B21.** Artikelnummer. **B22.** CE-märkt **B23.** Medicinteknisk produkt **B24.** Tillverkningsdatum. **B25.** Streckkod enl. GS1-128 QTIA-1 och serienummer.*

*Produktens tillverkningsdatum kan utläsas i den VWUHFNNRG VRP ÀQQV Sn SURGXNWHQ 8Q
står siffran 11 inom parentes. Sifferkombinationen efter denna parentes är tillverkningsdatumet.

	●	●	●	●	●

Tekniska data

6 H À J X

	●	●	●	●	●

Handhavande

6 H À J X U

Montering vid leverans **D1-D5**

)|UÁ\WWQLQJ |YHU WU|VNHO

Enbart stol, sätt en fot på hjulfästet. **D6**

Med brukare, kör stolen baklänges. **D7**

Stillastående:

Lås alltid så många hjul som möjligt när stolen används stillastående. **D8**

Sitt inte på sitsens framkant. Risk för personskada om produkten välter.

Utåtställda hjul förbättrar stolens stabilitet.

D9

gYHUÁ\WWQLQJ

Gör en riskbedömning och dokumentera. Som vårdgivare är du ansvarig för brukarens säkerhet. Bedöms momentet som riskfyllt bör hjälpmedel användas.

)|U KMIOSPHGHO WLOO PDQXHOO |YHUÁ\WWQLQJ EHV|N

www.etac.com

Se till att hjulen är låsta när brukaren sätter sig eller reser sig ur stolen. Risk för personskada.

/\IW XSS GHW DUPVW|G VRP IU L |YHUÁ\WW

8WI|U |YHUÁ\WWQLQJHQ **D8-D14**

Armstöd:

Armstöden är uppfällbara. **D13**

Fotstöd:

Hjälparen kan lätt lyfta och vrida undan benstöden när brukaren ska sätta sig i eller resa sig ur stolen. Benstöden är avtagbara. **D14**

Stå inte på fotplattorna. Risk för personskada om produkten välter

Tippfunktion:

Hjälparen reglerar enkelt sittvinkeln genom att hålla in handtaget och tilta till önskat läge. Se till att hjulen är låsta om tippfunktionen används när brukaren sitter i stolen. **D15**

	●	●	●	●	●

Inställningar

6 H À J X U (

Höjdinställning:

Höjden kan regleras enkelt genom att bulten placeras i önskat läge. Se intervall under teknisk data. Kontrollera att båda sidor är lika inställda. **E1-E7**

Använd inte stolen om höjdjusteringsbulten är olåst. Risk för personskada.

				●	●

		Swift Mobil-2	Swift Mobil-2 XL	Swift Mobil 24"-2	Swift Mobil Tilt-2	Swift Mobil Tilt-2 XL
Armstöd:						
Armstödens höjd och/eller bredden mellan armstöden kan justeras. Lossa skruven, vrid armstödet till önskat läge och återmontera skruven. Därefter, lossa och återmontera armstödsbrickan i rätt position. Swift Mobil Tilt-2 XL levereras med armstöden monterade i innersta läget (sittbredd 48 cm).	**E8**	●	●	●	●	●
För att kunna tippa sitsen i vinkel -5° – 30° montera gaskolv i läge A	**E9**					
För att kunna tippa sitsen i vinkel 0° – 35° montera gaskolv i läge B	**E10**				●	●
Fotstöd:						
*HQRP DWW Á\WWD OnVWDSLQVQLHQUBnUQQDHV%GHQ RVOLGNHQKI\UMK\MGL-QVWIOOEDU rens fötter riskerar att halka bakåt rekommenderas hälband.	**E11**	●	●	●	●	●
Brukarbroms	**E12**			●		

Service och underhåll

Rengör produkten med vanliga rengöringsmedel utan slipmedel (pH-värde mellan 5-9). Skölj och torka.
'HVLQÀFHUD SURGXNWHQ PHG
I övrigt är produkten underhållsfri.
Produkten och dess tillbehör tål rengöring i 85 °C i 3 minuter (om inget annat anges). Gäller vid rekonditionering.
Ingående material är beständiga mot vanliga desinfektionsmedel.

Följande ytbehandlingsmetoder har använts för att skydda mot korrosion:
Lackerade ytor = Pulverapplicerad polyester
Ej lackerade stålytor = Fe/Zn-Ni

5 års garanti mot fel i material och tillverkning.
För villkor, se www.etac.com.

		●	●	●	●	●

Transport, förvaring och kassering

Förvaring

Produkten ska förvaras inomhus på en torr plats med en temperatur över 5°C. Om produkten har lagrats en längre tid (mer än fyra månader) ska dess funktion kontrolleras av sakkunnig före användning.

		●	●	●	●	●

Tillbehör 6 H À J	Swift Mobil-2	Swift Mobil-2 XL	Swift Mobil 24"-2	Swift Mobil Tilt-2	Swift Mobil Tilt-2 XL
F1. Ben- och vadstöd, vinkelreglerbara	○	○	○	○	○
F2. Fotplatta ben- och vadstöd	○	○	○	○	○
F3. Vinkelreglerbara fotplattor	○	○	○	○	○
F4. Amputationsbenstöd	○	○	○	○	○
F5. Bäcken	○	○	○	○	○
F6. Gejderfästen	○	○	○	○	○
F7. Tillsats för låg gejderupphängning	○	○	○	○	○
F8. Bäckengejder	○	○	○	○	○
F9. Hinkgejder	○	○	○	○	○
F10. Bäcken	○	○	○	○	○
F11. Lock med handtag	○	○	○	○	○
F12. Stänkskydd	○	○	○	○	○
F13. Mjuk komfortsits höjd 2 cm öppen baktill	○	○	○	○	○
F14. Mjuk komfortsits höjd 4 cm öppen baktill	○	○	○	○	○
F15. Komfortsits	○	○	○	○	○
F16. Mjuk Komfortsits	○	○	○	○	○
F17. Mjuk Komfortsits - smal öppning	○	○	○	○	○
F18. Mjukdyna - standardöppning	○	○	○	○	○
F19. Mjukdyna - oval öppning	○	○	○	○	○
F20. Sitslock	○	○	○	○	○
F21. Mjukrygg	○	○	○	○	○
F22. Komfortskal	○		○	○	
F23. Armstödsdyna - par	○	○	○	○	○
F24. Bålstöd	○	○	○	○	○
F25. Bröst- och höftbälte	○	○	○	○	○

Tillbehör 6 H À J	Swift Mobil-2	Swift Mobil-2 XL	Swift Mobil 24"-2	Swift Mobil Tilt-2	Swift Mobil Tilt-2 XL
F26. Bröstbälte	○	○	○	○	○
F27. Höftbälte	○	○	○	○	○
F28. Tvärslå 605 mm	○		○	○	
F28. Tvärslå 665 mm	○	○	○	○	○
F29. Tippskydd inkl.fäste	○	○	○	○	○
F30. Tippskydd exkl.fäste	○	○	○	○	○
F31. Tramprör	○	○	○	○	○
F32. Drivhjulssats	○	○	●		
F33. Huvudstöd och fäste	○	○	○	●	●
F34. Hälband	○	○	○	●	●
F35. Hemiplegiarmstöd	○	○	○	○	○
F36. Armstödslås	○	○	○	○	○
F37. Breddad rygg	○	○	○		
F38. Kort benstöd	○	○	○	○	○
F39. Vinklat benstöd	○	○	○	○	○
F40. Breddningssats benstöd	○	○	○	○	○
F41. Tippskydd fram	○	○	○	○	○
F42. Rygg Swift Mobil-2 upprätt	○	○	○		
F43. Huvudstöd upprätt					

General

Thank you for choosing an Etac product. In order to avoid damage during assembly, handling and use, it is important to read this manual and save it for future UHIHUHQFH <RX FDQ DOVR ÀQG LW DW www.etac.com. You can select your language via the “International” and “Local ZHEVLWHVµ OLQN +HUH \RX ZLOO DOVR ÀQG RWKHU SURGXFW documentation, such as prescriber information, pre purchase guide, and reconditioning instructions.

In the manual, the user is the person sitting in the chair. The carer is the person helping the user.

Item list: ● = Applies to, ○ = Accessories

See the item list on the right which displays the information applicable to each product.

The images which are referred to on each page are found at the start of the manual (pages 3 to 12). See Figures A to F for the corresponding text.

Device description

The Swift Mobil-2 family is a range of mobile shower commode chairs whereof Swift Mobil-2 and Swift Mobil Tilt-2 are assistant propelled and Swift Mobil 24"-2 can be propelled by the user. The devices can be adapted to VSHFLÀF XVHU•V QHHGV WKURXJK VHYHUDO DGMXVWPHQWV DQG accessories.

Intended purpose

Swift Mobil-2, Swift Mobil-2 XL, Swift Mobil 24"-2, Swift Mobil Tilt-2 and Swift Mobil Tilt-2 XL (hereafter also referred to as ”the device” or ”the product”), are medical devices intended for alleviation of or compensation for a functional impairment due to an injury or disability. The device is designed to be used when performing hygiene tasks in the shower, at a sink, or over the toilet, as well as for transfers to and from the hygiene room.

Intended user group

The user group for the device is based on the LQGLYLGXDO·V IXQFWLRQDO DELOLWLHV DQG QRW RQ D VSHFLÀF diagnosis, health condition or age. They are intended for individuals with a height of 146 cm or more, or a mass of 40 kg or more.

Secondary users of the device are caregivers providing assistance and clinicians/technicians who set up the device.

Intended environment

The device is intended for indoor use at home environments or institutions and is suitable for use in bathrooms, but not swimming pools or similar corrosive environments.

Intended application

The device is intended for short-term and long-term use and can be applied several times per day.

The device is intended for use with intact skin. The device is intended for refurbishment and reuse.

Expected service life

The expected service life is 10 years. For complete information regarding the service life of the device, see www.etac.com.

Indications

Indication for use is disability, including, but not limited to, an individual with physical disabilities who needs backrest and/or armrests to maintain a sitting position and assistance with transfers to/from the chair.

Contra indications:

There are no known contraindications.

Warnings

:DUQLQJV GHVFULELQJ D ULVN HOHPHQW IR or setting of the device can be found in the relevant section.

Make sure the castors are locked when the user sits down or gets up from the chair. Risk of injury.

A defective device must not be used. Risk of injury.

Check user sensitiveness for pressure ulcer before use

A heated device can cause burns

Body parts may get pinched while applying or removing the pan.

Ignoring the instructions for use may result in injury.

Declaration of conformity

7KH GHYLFH PHHWV WKH UHTXLUHPHQWV R Device Regulation (EU) 2017/745.

7KH GHYLFH LV WHVWHG DQG PHHWV WKH U EN ISO 10993-1 and ISO 17966:2016.

Pre-purchase information

Pre-purchase information can be found at www.etac.com.

Adverse event

In case of an adverse event occurred in relation to use of the device, it must be reported to your local dealer and the national competent authority in a timely manner. The local dealer will forward information to the manufacturer.

Customization

is everything that goes beyond the manual’s instructions and settings. Device specially adapted by the customer must not retain Etac’s CE marking. Etac’s warranty expires.

If there is any uncertainty regarding the execution of the customization, consult Etac.

Device coupled with another device may not retain either device’s CE mark unless combination agreements exist. Contact Etac for current information.

Device description

Swift Mobil-2	Swift Mobil-2 XL	Swift Mobil 24"-2	Swift Mobil Tilt-2	Swift Mobil Tilt-2 XL
A1. Bolt **A2.** Leg support **A3.** Seat **A4.** Arm support upholstery **A5.** Back support **A6.** Item no label (ser.no. manufacturing date) **A7.** Product label	●	●	●	●	●
A8. Rear wheel **A9.** User brake			●		
A10. Head support				●	●

Symbols, labels

Symbols in the manual and on the device:

B1. Warning, precaution or limitation. **B2.** Useful advise and tips. **B3.** Material for recycling. **B4.** The part/function is locked and can not be moved/adjusted. **B5.** The part/function is unlocked and can be moved/adjusted. **B6.** Click on the icon or scanthe QR code for video. **B7.** Showing option 1 of two possible options. **B8.** Showing option 2 of two possible options. **B9.** Tool Torx. **B10.** Tool Allen key. **B11.** Max user weight (see technical data). **B12.** Read instructions for use. **B13-B14.** Cleaning (see service and maintenance). **B15.** Locked wheels. **B16.** Do not stand on the foot support, risk of tipping. **B17.** Seating position affects the stability.

Information on item no label:

B18. Product name. **B19.** Product description. **B20.** Serial number. **B21.** Item number. **B22.** CE marked **B23.** Medical device **B24.** Production date. **B25.** Bar code acc. to GS1-128 GTIN-14 and serial no.*

*The device's date of manufacture can be read from the barcode on the device. The number 11 is shown below the barcode in brackets. The number combination after these brackets is the date of manufacture. ● ● ● ● ●

Technical data ● ● ● ● ●

Handling

Installation upon delivery **D1-D5**

Transfer over a threshold:

Chair only, push down on the wheel attachment. **D6**

With occupant, pull the chair backwards. **D7**

In stationary position:

Always lock as many castors as possible when the chair is to be used in a stationary position.

D8

> Do not sit on the front edge of the seat. Risk of injury if the device tips over.

> Facing the castors outward increases the stability.

D9

Transferring:

Assess the risks and take notes. You as a carer are responsible for the safety of the user. Aids should be used if the transfer is deemed as risky. Visit www.etac.com for manual transfer aids.

> Make sure the castors are locked when the user sits down or gets up from the chair. Risk of injury.

It is important to ensure that the castors are locked and pointing outward before carrying out transfer. Fold up the armsupport on the transfer side of the chair.

Carry out the transfer. **D8-D14**

Arm supports:

The arm supports are foldable. **D13**

Foot supports:

The assistant can easily raise and swivel the leg supports to the side for the user to sit down in or get up out of the chair. The foot supports are detachable. **D14** ● ● ● ● ●

> Do not stand on the foot plates. Risk of injury if the device tips over.

Tilt function:

The assistant can adjust the sitting angle with ease by KROGLQJ LQ WKH KDQGOH DQG WLOWLQJ W
Make sure that the wheels are locked if the tilt function is used when the user is sitting in the chair. **D15**

Adjustment

Height adjustment:

The height is easily adjusted by inserting the bolt in the required position. See instructions in the technical data section. Check that both sides have been adjusted to the same height. **E1-E7**

Do not use the chair if the height adjustment bolt is unlocked. Risk of injury.

Arm supports:

The height of the arm supports and/or width between the arm supports can be adjusted. Loosen the screws, twist the support to the desired position and retighten the screws in the correct position. Swift Mobil Tilt-2 XL is delivered with the arm supports mounted in the most inward position (seat width 48 cm). **E8**

Fit the gas piston in position A to tilt the seat at angles from -5° to 30° **E9**

Fit the gas piston in position B to tilt the seat at angles from 0° to 35° **E10**

Foot support:

Various height adjustment options are available by moving the locking pin. The leg supports have 6 different height settings. If the user's feet are at risk of slipping backwards, heel straps are recommended. **E11**

User brake **E12**

Service and maintenance

Clean the device using a standard non-abrasive cleaning agent (pH between 5 and 9). Rinse and dry.
The device and its accessories can be safely cleaned at 85°C for 3 minutes (unless otherwise stated). This applies to reconditioning.
Constituent materials are resistant to common disinfectants.

The following surface treatment methods have been used to protect against corrosion:
5-year guarantee against material and manufacturing defects. For terms and conditions, see www.etac.com.

Transport, storage and disposal

Storage

The device should be stored indoors in a dry place at a temperature above 5°C. If the device has been stored for a long time (more than four months), its function must be checked by an expert before use.

Accessories	Swift Mobil-2	Swift Mobil-2 XL	Swift Mobil 24"-2	Swift Mobil Tilt-2	Swift Mobil Tilt-2 XL
F1. Leg and calf support, angle-variable	○	○	○	○	○
F2. Foot support	○	○	○	○	○
F3. Angle adj. foot support	○	○	○	○	○
F4. Amputee leg support	○	○	○	○	○
F5. Commode pan	○	○	○	○	○
F6. Pan-holder attachments	○	○	○	○	○
F7. Attachments for low pan-holder mounting	○	○	○	○	○
F8. Commode pan holders	○	○	○	○	○
F9. Bucket holders	○	○	○	○	○
F10. Pan	○	○	○	○	○
F11. Lid with handle	○	○	○	○	○
F12. Splash guard	○	○	○	○	○
F13. Soft Comfort seat, 2 cm high, open at back	○	○	○	○	○
F14. Soft Comfort seat, 4 cm high, open at back	○	○	○	○	○
F15. Comfort seat	○	○	○	○	○
F16. Soft Comfort seat	○	○	○	○	○
F17. Soft Comfort seat - narrow opening	○	○	○	○	○
F18. Soft cushion - standard opening	○	○	○	○	○
F19. Soft cushion - oval opening	○	○	○	○	○
F20. Seat cover	○	○	○	○	○
F21. Soft back pad	○	○	○	○	○
F22. Comfort padding	○		○	○	
F23. Arm support cushion, pair	○	○	○	○	○
F24. Trunk support	○	○	○	○	○
F25. Chest and hip positioning belts	○	○	○	○	○

Accessories	Swift Mobil-2	Swift Mobil-2 XL	Swift Mobil 24"-2	Swift Mobil Tilt-2	Swift Mobil Tilt-2 XL
F26. Chest belt	○	○	○	○	○
F27. Positioning belt	○	○	○	○	○
F28. Crossbar 605 mm	○		○	○	
F28. Crossbar 665 mm	○	○	○	○	○
F29. Anti-tip stabilisers including bracket	○	○	○	○	○
F30. Anti-tip stabilisers excluding bracket	○	○	○	○	○
F31. Tilter	○	○	○	○	○
F32. Rear wheel kit	○	○	●		
F33. Head support and bracket	○	○	○	●	●
F34. Heel straps	○	○	○	●	●
F35. Hemiplegic arm support	○	○	○	○	○
F36. Arm support lock	○	○	○	○	○
F37. Extended back support	○	○	○		
F38. Short leg support	○	○	○	○	○
F39. Angled leg support	○	○	○	○	○
F40. Widening kit for leg support	○	○	○	○	○
F41. Anti tip front	○	○	○	○	○
F42. Back Swift Mobil-2, upright	○	○	○		

Generelt

Tak, fordi du valgte et produkt fra Etac. For at undgå beskadigelse under samling, håndtering og brug er det vigtigt at læse denne manual og gemme den til fremtidig
UHIHUHQFH 'X NDQ RJVn ÀQGH GHQ Sn www.etac.com
Du kan vælge dit sprog via "International" og "Local
ZHEVLWHV +HU ÀQGHU GX HQGYLGHUH VXSSOHUHQGH SURGXNW
dokumentation som f.eks. oplysninger til ordinerende læger, vejledninger før køb og renoveringsanvisninger.

I manualen er brugeren den person, som sidder i stolen. Hjælperen er den person, der hjælper brugeren.

Stykliste: ● = Gælder for, = ○ Tilbehør

Se styklisten til højre, som viser de oplysninger, der gælder for hvert produkt.

'H ELOOHGHU GHU KHQYLVHV WLO Sn KYHU VLGH ÀQGHV
L VWDUWHQ DI PDQXDOHQ VLGH WLO 6H ÀJXU $ WLO)
for den tilsvarende tekst.

Beskrivelse af produktet

Swift Mobil-2-familien er en serie af mobile bruse- og toiletstole, hvor Swift Mobil-2 og Swift Mobil Tilt-2 kan køres af hjælperen, og Swift Mobil 24"-2 kan køres
DI EUXJHUHQ 3URGXNWHUQH NDQ WLOSDVVHV WLO VSHFLÀNNH
EUXJHUEHKRY YHG KM OS DI ÁHUH MXVWHULQJHU RJ WLOEHK¡U

Tilsigtet formål

Swift Mobil-2, Swift Mobil-2 XL, Swift Mobil 24"-2, Swift Mobil Tilt-2 og Swift Mobil Tilt-2 XL (herefter også kaldet produktet) er medicinske udstyr, der er beregnet til at mildne eller kompensere for en funktionsnedsættelse på grund af en skade eller et handicap. Produktet er beregnet til brug ved udførelse af hygiejneopgaver under bruseren, ved håndvasken eller over toilettet samt til
IRUÁ\WQLQJHU WLO RJ IUD K\JLHMQHUXPPHW

Målbrugergruppe

Produktets brugergruppe er baseret på funktionsevne
RJ LNNH HQ VSHFLÀN GLDJQRVH KHOEUHGVWLOVWDQG HOOHU
alder. Det er beregnet til personer med en højde på mindst 146 cm eller en vægt på mindst 40 kg.

Sekundære brugere af produktet er hjælpere, der yder
DVVLVWDQFH RJ NOLQLNHUH WHNQLNHUH GHU NRQÀJXUHUHU
produktet.

Tilsigtet miljø

Produktet er beregnet til indendørs brug i hjemmet eller på institutioner og er velegnet til brug i badeværelser, men ikke i svømmehaller eller lignende korroderende omgivelser.

Tilsigtet anvendelse

Produktet er beregnet til kortvarig og langvarig brug
RJ NDQ DQYHQGHV ÁHUH JDQJH RP GDJHQ

Produktet er beregnet til brug med intakt hud. Produktet er beregnet til renovering og genanvendelse.

Forventet brugslevetid

Den forventede brugslevetid er 10 år. For fuldstændige oplysninger om produktets brugslevetid henvises til www.etac.com.

Indikationer

Indikationen for brug er nedsat funktionsevne, herunder, men ikke begrænset til, en person med fysiske handicap, der har brug for ryglæn og/eller armlæn for at
RSUHWKROGH HQ VLGGHQGH VWLOOLQJ RJ KM OS WLO IRUÁ\WQLQJHU
til/fra stolen.

Kontraindikationer:

Der er ingen kendte kontraindikationer.

Advarsler

$GYDUVOHU GHU EHVNULYHU HWULVLNRHQ
KDQGOLQJ HOOHU LQGVWLOOLQJ DI SURGXN
relevante afsnit.

Sørg for, at hjulene er låst, når brugeren sætter sig ned eller rejser sig fra stolen.

Et defekt produkt må ikke anvendes.

Kontrollér brugerens følsomhed over for tryksår før brug

Et opvarmet produkt kan forårsage forbrændinger

Kropsdele kan komme i klemme, når bækkenet sættes på eller tages af

Overensstemmelseserklæring

Produktet opfylder kravene i forordning (EU) 2017/745 om medicinsk udstyr.

Produktet er testet og opfylder kravene i EN ISO 10993-1, ISO 17966:2016.

Oplysninger før køb

2SO\VQLQJHU I¡U N¡E NDQ ÀQGHV Sn www.etac.c

Uønsket hændelse

Hvis der opstår en uønsket hændelse i forbindelse med produktet, skal hændelsen indberettes til den lokale forhandler og den nationale kompetente myndighed uden unødig forsinkelse. Den lokale forhandler vil videresende oplysningerne til producenten.

Tilpasning

omfatter alt, hvad der ligger uden for manualens instruktioner og indstillinger. Et produkt, der er særligt tilpasset af kunden, må ikke have Etacs CE-mærkning. Etacs garanti udløber.

Hvis der opstår nogen som helst tvivl om udførelsen af tilpasningen, bedes du kontakte Etac.

Produkter, der kombineres med andre produkter, må ikke bevare nogen af produkternes CE-mærkninger, medmindre der foreligger en aftale om kombinationen. Kontakt Etac for aktuelle oplysninger.

● ● ● ● ●

Beskrivelse af produktet 6 H À J

	Swift Mobil-2	Swift Mobil-2 XL	Swift Mobil 24"-2	Swift Mobil Tilt-2	Swift Mobil Tilt-2 XL
A1. Skrue **A2.** Benstøtte **A3.** Sæde **A4.** Armstøttepolstring **A5.** Ryglæn **A6.** Varenr.-mærkat (serienr. fremstillingsdato) **A7.** Produktmærkat	●	●	●	●	●
A8. Baghjul **A9.** Brugerbremse			●		
A10. Hovedstøtte				●	●

Symboler, mærkater 6 H À J U %

Symboler i manualen og på produktet:

B1. Advarsel, forholdsregel eller begrænsning. **B2.** Nyttige råd og tips. **B3.** Materiale til genanvendelse. **B4.** 'HOHQ IXQNWLRQHQ HU OnV-W res. **B5.** 'HOHQ IXQNWLRQHQ HU OnV justeres. **B6.** Klik på ikonet, eller scan QR-koden for at se en video. **B7.** Viser mulighed 1 af to valgmuligheder. **B8.** Viser valgmulighed 2 af to valgmuligheder. **B9.** Værktøj Torx. **B10.** Værktøj Unbrakonøgle. **B11.** Maks. brugervægt (se tekniske data). **B12.** Læs brugsanvisningen. **B13-B14.** Rengøring (se service og vedligeholdelse). **B15.** Låste hjul. **B16.** Stå ikke på fodstøtten, da der er risiko for, at produktet vælter. **B17.** Siddestilling påvirker stabiliteten.

Oplysninger om varenummermærkat:

B18. Produktnavn. **B19.** Produktbeskrivelse. **B20.** Serienummer. **B21.** Varenummer. **B22.** CE-mærket **B23.** Medicinsk udstyr **B24.** Produktionsdato. **B25.** Stregkode ihl. GS1-128 NTIN-14 og serienummer*

3URGXNWHWV SURGXNWLRQVGDWR NDQ DÁ

stregkoden på produktet. Tallet 11 vises under stregkoden i parentes. Talkombinationen efter denne parentes er produktionsdatoen.

	Swift Mobil-2	Swift Mobil-2 XL	Swift Mobil 24"-2	Swift Mobil Tilt-2	Swift Mobil Tilt-2 XL
	●	●	●	●	●

Tekniske data 6 H À J

	Swift Mobil-2	Swift Mobil-2 XL	Swift Mobil 24"-2	Swift Mobil Tilt-2	Swift Mobil Tilt-2 XL
	●	●	●	●	●

Håndtering 6 H À J U

Installation ved levering **D1-D5**

)RUÁ\WQLQJ RYHU HQ W UVNHO

Når det kun er stolen, trykkes der ned på hjulbeslaget. **D6**

Når brugeren sidder i stolen, trækkes den bagud. **D7**

I stationær position:

Lås altid så mange hjul som muligt, når stolen skal bruges i stationær position. **D8**

> ⚠ Udaddrejede hjul forbedrer stolens stabilitet.

D9

)RUÁ\WQLQJ

Vurder risiciene, og tag noter. Som omsorgsperson er du ansvarlig for brugerens sikkerhed. Der skal anvendes KM OSHPLGOHU KYLV IRUÁ\W-QLQJHQ YXUGHUHV DW Y UH ULVL kabel. Se www.etac.com for oplysninger om manuelle IRUÁ\WQLQJVKM OSHPLGOHU

> ⚠ Sørg for, at hjulene er låst, når brugeren sætter sig ned eller rejser sig fra stolen.

Det er vigtigt at sikre, at hjulene er låst og peger XGDG I¡U GHU XGI¡UHV IRUÁ\WQLQJHU .OD RS L IRUÁ\WQLQJVVLGHQ DI VWROHQ

8GI¡U IRUÁ\WQLQJHQ **D8-D14**

Armstøtter:

Armstøtterne kan foldes sammen. **D13**

> ⚠ Brugeren må ikke kun læne sig mod én armstøtte.

Fodstøtter:

Hjælperen kan nemt løfte og dreje benstøtterne til siden, så brugeren kan sætte sig i eller rejse sig fra stolen. Fodstøtterne er aftagelige. **D14**

> ⚠ Stå ikke på fodstøtten

Vippefunktion:

Hjælperen kan nemt justere siddevinklen ved at holde i håndtaget og vippe til den ønskede position. Sørg for, at hjulene er låst, hvis vippefunktionen bruges, når brugeren sidder i stolen. **D15**

	Swift Mobil-2	Swift Mobil-2 XL	Swift Mobil 24"-2	Swift Mobil Tilt-2	Swift Mobil Tilt-2 XL
	●	●	●	●	●

Tilretning:

Indstilling af højden:

Højden justeres nemt ved at indsætte skruen i den ønskede position. Se afstande i afsnittet om tekniske data. Kontrollér, at begge sider er justeret til samme højde. **E1-E7**

Stolen må ikke anvendes, hvis skruen (orange) ikke er låst.

Armstøtter:

Højden på armstøtterne og/eller bredden mellem armstøtterne kan justeres. Løsn skruerne, drej støtten til den ønskede position, og spænd skruerne igen. Løsn og genmonter derefter armstøttepladen i den korrekte position. Swift Mobil Tilt-2 XL leveres med armstøtter monteret i den mest indadvendte position (sædebredde 48 cm). **E8**

Monter gasstemplet i position A for at vippe sædet i vinkler fra -5° til 30° **E9**

Monter gasstemplet i position B for at vippe sædet i vinkler fra 0° til 35° **E10**

Fodstøtte:

Hvis der er risiko for, at brugerens fødder glider bagud, anbefales hælstropper. **E11**

Brugerbremse **E12**

Service og vedligeholdelse

Rengør produktet med et almindeligt ikke-skurende rengøringsmiddel (pH mellem 5 og 9). Skyl og tør.

Produktet kræver ingen anden vedligeholdelse.

Produktet og tilbehøret kan rengøres sikkert ved 85 °C i 3 minutter (medmindre andet er angivet). Dette gælder i forbindelse med renovering.

De anvendte materialer kan tåle almindelige desinfektionsmidler.

anvendt til at beskytte mod korrosion:

5 års garanti mod materiale- og fabrikationsfejl.

For vilkår og betingelser henvises til www.etac.com.

Transport, opbevaring og bortskaffelse

Opbevaring

Produktet skal opbevares indendørs på et tørt sted ved en temperatur på over 5 °C. Hvis produktet har været

dets funktion kontrolleres af en ekspert før brug.

Tilbehør 6 H À J KU 1	Swift Mobil-2	Swift Mobil-2 XL	Swift Mobil 24"-2	Swift Mobil Tilt-2	Swift Mobil Tilt-2 XL
F1. Ben- og lægstøtte, vinkeljusterbar	○	○	○	○	○
F2. Fodstøtte	○	○	○	○	○
F3. Vinkeljusterbar fodstøtte	○	○	○	○	○
F4. Støtteanordning ved amputeret ben	○	○	○	○	○
F5. Bækken	○	○	○	○	○
F6. Bækkenholderbeslag	○	○	○	○	○
F7. Beslag til lav montering af bækkenholder	○	○	○	○	○
F8. Bækkenholdere	○	○	○	○	○
F9. Holdere til spand	○	○	○	○	○
F10. Bækken	○	○	○	○	○
F11. Låg med håndtag	○	○	○	○	○
F12. Stænkskærm	○	○	○	○	○
F13. Blødt komfortsæde, 2 cm højt, åbent bagtil	○	○	○	○	○
F14. Blødt komfortsæde, 4 cm højt, åbent bagtil	○	○	○	○	○
F15. Komfortsæde	○	○	○	○	○
F16. Blødt komfortsæde	○	○	○	○	○
F17. Blødt komfortsæde – smal åbning	○	○	○	○	○
F18. Blød pude – standardåbning	○	○	○	○	○
F19. Blød pude – oval åbning	○	○	○	○	○
F20. Sædebetræk	○	○	○	○	○
F21. Blød rygpolstring	○	○	○	○	○
F22. Komfortpolstring	○		○	○	
F23. Armstøttepude, par	○	○	○	○	○
F24. Sidestøtte	○	○	○	○	○

Tilbehør 6 H À J KU 1	Swift Mobil-2	Swift Mobil-2 XL	Swift Mobil 24"-2	Swift Mobil Tilt-2	Swift Mobil Tilt-2 XL
F25. Bryst- og hoftepositioneringsseler	○	○	○	○	○
F26. Brystbælte	○	○	○	○	○
F27. Positioneringssele	○	○	○	○	○
F28. Tværstang 605 mm	○		○	○	
F28. Tværstang 665 mm	○	○	○	○	○
F29. Tipsikringsstabilisatorer inkl. beslag	○	○	○	○	○
F30. Tipsikringsstabilisatorer uden beslag	○	○	○	○	○
F31. Trædestang	○	○	○	○	○
F32. Baghjulssæt	○	○	●		
F33. Hovedstøtte og beslag	○	○	○	●	●
F34. Hælstropper	○	○	○	●	●
F35. Hemiplegisk armstøtte	○	○	○	○	○
F36. Armstøtte lås	○	○	○	○	○
F37. Forlænget rygstøtte	○	○	○		
F38. Kort benstøtte	○	○	○	○	○
F39. Vinklet benstøtte	○	○	○	○	○
F40. Udvidelsessæt til benstøtte	○	○	○	○	○
F41. Tipsikring fremadvendt	○	○	○	○	○
F42. Back Swift Mobil-2, opretstående	○	○	○		

Allgemeines

Vielen Dank, dass Sie sich für ein Produkt von Etac entschieden haben. Um Schäden bei der Montage, Handhabung und Verwendung zu vermeiden, ist es wichtig, dieses Handbuch zu lesen und es zum späteren 1DFKVFKODJHQ DXI]XEHZDKUHQ 6LH ÀQGHQ 6LH DXFK ZHLWHUH Informationen unter www.etac.com. Sie können Ihre Sprache über den Link „International“ und „Lokale Websites“ auswählen. Hier ÀQGHQ 6LH DXFK ZHLWHUH 3URGXNWGRNXPHQWDWLRQHQ ZLH Informationen für den verschreibenden Arzt, Informationen vor dem Kauf und Instandsetzungsanleitungen.

In dieser Bedienungsanleitung ist der Benutzer die Person, GLH DXI GHP 6WXKO VLW]W 'LH 3ÄHJHSHUVRQ LVW GLH 3HUVRQ GLH dem Benutzer hilft.

Teileliste: ● = Gilt für, ○ = Zubehör

Die Teileliste rechts gibt die auf das jeweilige Produkt zutreffenden Informationen an.

Die Bilder, auf die auf allen Seiten Bezug genom- PHQ ZLUG EHÀQGHQ VLFK YRUQ LP +DQGEXFK (Seiten 3 bis 12). Siehe Abbildungen A bis F für den entsprechenden Text.

Produktbeschreibung

Die Swift Mobil-2-Familie ist eine Produktfamilie von mobilen Dusch- und Toilettenstühlen. Swift Mobil-2 und Swift Mobil Tilt-2 können durch einen Helfer bedient werden, während Swift Mobil 24"-2 vom Benutzer selbst bedient werden kann. Die Produkte können durch verschiedene Einstellungen und Zubehörteile an die Bedürfnisse des jeweiligen Benutzers angepasst werden.

Bestimmungsgemäßer Gebrauch

Swift Mobil-2, Swift Mobil-2 XL, Swift Mobil 24"-2, Swift Mobil Tilt-2 und Swift Mobil Tilt-2 XL (im Folgenden auch als „das Gerät“ oder „das Produkt“ bezeichnet) sind Medizinprodukte, die zur Unterstützung von Menschen mit funktionellen Störungen aufgrund von Verletzungen oder Behinderungen vorgesehen sind. Das Produkt ist für die Durchführung der Körperhygienemaßnahmen in der Dusche, am Waschbecken oder über der Toilette sowie zum Transport zum und vom Badezimmer vorgesehen.

Vorgesehene Benutzergruppe

Die für das Produkt vorgesehene Benutzergruppe richtet sich nach den funktionellen Fähigkeiten des Einzelnen und nicht nach einer bestimmten Diagnose, einem bestimmten Gesundheitszustand oder dem Alter. Es ist für Personen mit einer Körpergröße von mindestens 146 cm und einem Gewicht von mindestens 40 kg bestimmt.

6HNXQGIUH %HQXW]HU GHV *HUlWV VLQG 3ÄHJHNUlIWH GLH +LOIH leisten, und Ärzte/Techniker, die das Gerät einrichten.

Vorgesehene Anwendungsumgebung

Das Produkt ist für die Verwendung in Innenräumen in Privathaushalten oder Einrichtungen bestimmt und eignet sich für die Verwendung in Nassbereichen, jedoch nicht in Schwimmbädern oder ähnlichen korrosiven Umgebungen.

Vorgesehene Anwendung

Das Produkt ist für den kurz- und langfristigen Gebrauch bestimmt und kann mehrmals täglich angewendet werden.

Das Gerät ist für die Verwendung auf intakter Haut vorgesehen. Das Gerät ist für die Aufbereitung und Wiederverwendung vorgesehen.

Voraussichtliche Lebensdauer

Die voraussichtliche Lebensdauer beträgt 10 Jahre. Vollständige Informationen zur Lebensdauer des Produkts: siehe www.etac.com.

Indikationen

Die Indikation zur Verwendung besteht bei einer Behinderung, einschließlich, aber nicht beschränkt auf Personen mit körperlichen Behinderungen, die eine 6LH ÀQGHQ 6LH DXFK ZHLWHUH Rückenlehne und/oder Armlehnen benötigen, um eine sitzende Position beizubehalten, sowie Hilfe beim Umsetzen auf den/vom Stuhl.

Kontraindikationen:

Es sind keine Kontraindikationen bekannt.

Warnhinweise

Warnhinweise, die Risikoelemente für bestimmte Einsatzarten oder Einstellungen des Produkts beschreiben, sind im entsprechenden Abschnitt aufgeführt.

Vergewissern Sie sich, dass die Rollen arretiert sind, wenn sich der Benutzer auf den Stuhl setzt oder von diesem aufsteht.

Ein defektes Gerät darf nicht verwendet werden.

9RU GHP *HEUDXFK (PSÀQGOLFKNHLW GHV für Druckgeschwüre prüfen

Erhitzte Geräte können Verbrennungen hervorrufen

Beim Anbringen oder Entfernen des Beckens können Körperteile eingeklemmt werden

CE-Kennzeichnung

Das Gerät entspricht den Anforderungen der Verordnung (EU) 2017/745 über Medizinprodukte.

Das Produkt ist geprüft und erfüllt die Anforderungen der EN ISO 10993-1, ISO 17966:2016.

Informationen vor dem Kauf

,QIRUPDWLRQHQ YRU GHP .DXI ÀQGHQ 6LH XQ www.etac.com.

Unerwünschte Ereignisse

Alle unerwünschten Ereignisse, die im Zusammenhang mit dem Produkt auftreten, sollten unverzüglich Ihrem Händler vor Ort sowie der zuständigen nationalen Behörde gemeldet werden. Der Händler vor Ort leitet die Informationen an den Hersteller weiter.

.XQGHQVSH]LÀVFKH $QSDVVXQJ Darunter fällt alles, was über die Anweisungen und Einstellungen in der Bedienungsanleitung hinausgeht. Die CE-Kennzeichnung von Etac verfällt für Produkte, die durch den Kunden speziell angepasst wurden. Etacs Garantie erlischt.

Bei Unklarheiten bezüglich der Durchführung der Anpassung wenden Sie sich bitte an Etac.

Falls das Produkt mit einem anderen Produkt kombiniert wird, verfällt die CE-Kennzeichnung beider Produkte, es sei denn, es bestehen Kompatibilitätsvereinbarungen. Aktuelle Informationen erhalten Sie bei Etac.

Produktbeschreibung

Siehe Abbildung A

	Swift Mobil-2	Swift Mobil-2 XL	Swift Mobil 24"-2	Swift Mobil Tilt-2	Swift Mobil Tilt-2 XL
A1. Schraube **A2.** Beinstütze **A3.** Sitz **A4.** Armlehnenpolster **A5.** Rückenlehne **A6.** Artikelnr.-Etikett (Seriennr., Herstellungsdatum) **A7.** Produktkennzeichnung	●	●	●	●	●
A8. Hinterrad **A9.** Benutzerbremse			●		
A10. Kopfstütze				●	●

Symbole, Beschriftungen

6 L H K H $ E E O X J

Symbole im Handbuch und am Gerät:

B1. Warn-, Vorsichtshinweise oder Einschränkungen.
B2. Nützliche Ratschläge und Tipps.
B3. Recyclingfähiges Material. **B4.** Das Teil/die Funktion ist gesperrt und kann nicht bewegt/justiert werden.
B5. Das Teil/die Funktion ist entsperrt und kann bewegt/justiert werden. **B6.** Klicken Sie auf das Symbol oder scannen Sie den QR-Code, um das Video zu sehen.
B7. Zeigt Option 1 von zwei möglichen Optionen.
B8. Zeigt Option 2 von zwei möglichen Optionen.
B9. Werkzeug – Torx. **B10.** Werkzeug – Inbusschlüssel.
B11. Maximales Gewicht des Benutzers (siehe Technische Daten). **B12.** Gebrauchsanweisung lesen.
B13–B14. Reinigung (siehe Service und Wartung).
B15. Arretierte Räder. **B16.** Stehen Sie niemals auf der Fußstütze. Das Produkt könnte umkippen. **B17.** Die

6 L W] S R V L W L R Q E H H L Q Á X V V W G L H 6 W D E L O L

Angaben auf Art.-Nr.-Etikett:

B18. Produktname. **B19.** Produktbeschreibung.
B20. Seriennummer. **B21.** Artikelnummer.
B22. CE-konform **B23.** Medizinprodukt
B24. Herstellungsdatum. **B25.** Barcode gem. GS1-128 GTIN-14 und Seriennr.*

*Das Herstellungsdatum des Produkts kann am Barcode auf dem Produkt abgelesen werden. Die Zahl 11 wird unter dem Barcode in Klammern angezeigt. Die Zahlenkombination hinter diesen Klammern ist das Herstellungsdatum.

Technische Daten

6 L H K H $ E E ● ● ● ● ●

Handhabung

6 L H K H $ E E O X J

Installation bei Lieferung **D1–D5**

Umsetzen über eine Schwelle:

Nur Stuhl: Drücken Sie die Radbefestigung nach unten. **D6**

Mit Benutzer: Ziehen Sie den Stuhl rückwärts. **D7**

In fester Position:

Wird der Stuhl in einer festen Position verwendet, stets so viele Lenkrollen wie möglich verriegeln. **D8**

> Verriegelte Lenkrollen erhöhen die Stabilität des Stuhls.

D9

Umsetzen:

Die Risiken abschätzen und Notizen machen. Sie als Helfer sind für die Sicherheit des Patienten verantwortlich. Wird das Umsetzen als riskant eingestuft, sollten Hilfsmittel verwendet werden. Manuelle Transferhilfen À Q G H Q 6 L H X Q W H U www.etac.com

> Vergewissern Sie sich, dass die Rollen arretiert sind, wenn sich der Benutzer auf den Stuhl setzt oder von diesem aufsteht.

Die Lenkrollen müssen unbedingt verriegelt sein und Q D F K D X ‰ H Q] H L J H Q E H Y R U H L Q 8 P V H W] H Q kann. Die Armlehne auf der Seite des Stuhls zusammen- N O D S S H Q D Q G H U G D V 8 P V H W] H Q V W D W W À Den Benutzer umsetzen. **D8–D14**

Armlehnen:

Die Armlehnen sind klappbar. **D13**

> Nicht nur auf einer Armlehne aufstützen.

Fußstützen:

Der Helfer kann die Beinstützen leicht anheben und zur Seite schwenken, damit der Benutzer sich in den Stuhl setzen oder aus dem Stuhl aufstehen kann. Die Fußstützen sind abnehmbar. **D14**

> Stehen Sie niemals auf der Fußstütze.

Neigungsfunktion:

Der Helfer kann den Sitzwinkel leicht einstellen, indem er den Griff festhält und das Produkt in die gewünschte Position abwinkelt. Stellen Sie sicher, dass die Räder arretiert sind, wenn die Neigungsfunktion verwendet wird, während der Benutzer im Stuhl sitzt. **D15**

Swift Mobil-2	Swift Mobil-2 XL	Swift Mobil 24"-2	Swift Mobil Tilt-2	Swift Mobil Tilt-2 XL

Einstellung

6LHKH $EE

O X J

Einstellung der Höhe:

Die Höhe lässt sich problemlos durch Einsetzen des Stifts in der gewünschten Position einstellen. Siehe Abstände im Abschnitt „Technische Daten“. Überprüfen Sie, ob beide Seiten auf die gleiche Höhe eingestellt wurden. **E1–E7**

Verwenden Sie den Stuhl nicht, wenn der Stift (orange) nicht arretiert wurde.

			●	●

Armlehnen:

Die Höhe der Armlehnen und/oder die Breite zwischen den Armlehnen können eingestellt werden. Lösen Sie die Schrauben, drehen Sie die Halterung in die gewünschte Position und ziehen Sie die Schrauben wieder fest. Lösen Sie dann die Armlehnenplatte und bringen Sie sie in der richtigen Position wieder an. Swift Mobil Tilt-2 XL wird mit den Armlehnen in der innersten Position (Sitzbreite 48 cm) geliefert. **E8**

●	●	●	●	●

Die Gasfeder in Position A einsetzen, um den Sitz in einem Winkel von -5° bis 30° zu neigen. **E9**

Die Gasfeder in Position B einsetzen, um den Sitz in einem Winkel von 0° bis 35° zu neigen. **E10**

			●	●

Fußstütze:

Durch Verschieben des Arretierstifts sind verschiedene Höheneinstellungsmöglichkeiten möglich. Die Beinstützen haben sechs verschiedene Höheneinstellungen. Wenn die Gefahr besteht, dass die Füße des Benutzers nach hinten rutschen, werden Fersengurte empfohlen. **E11**

●	●	●	●	●

Benutzerbremse **E12**

		●		

Service und Wartung

Das Gerät mit einem normalen, nicht scheuernden Reinigungsmittel säubern (pH-Wert zwischen 5 und 9). Abspülen und trocknen.
Das Gerät mit einem Desinfektionsmittel auf $ONRKROEDVLV GHVLQÀ]LHUHQ
Das Gerät muss nicht weiter gewartet werden.
Das Produkt und sein Zubehör können bei 85 °C 3 Minuten lang gereinigt werden (sofern nichts anderes angegeben ist). Dies gilt für die Wiederaufbereitung.

Die verwendeten Materialien sind beständig gegen herkömmliche Desinfektionsmittel.
)ROJHQGH 2EHUÁIFKHQEHKDQGOXQJVYHUID
zum Schutz vor Korrosion eingesetzt:
3RO\HVWHU 3XOY
1LFKW ODFNLHUWH 6WDKORBEHUÁIFKHQ)H
5 Jahre Garantie auf Material- und Fabrikationsfehler.
Siehe Allgemeine Geschäftsbedingungen unter www.etac.com.

●	●	●	●	●

Transport, Lagerung und Entsorgung

Lagerung

Das Gerät sollte in Innenräumen trocken bei einer Temperatur über 5 °C gelagert werden. Wenn das Gerät über einen längeren Zeitraum (mehr als vier Monate) gelagert wurde, muss seine Funktion vor der Verwendung von einer Fachkraft überprüft werden.

●	●	●	●	●

Zubehör Siehe Abbildung F	Swift Mobil-2	Swift Mobil-2 XL	Swift Mobil 24"-2	Swift Mobil Tilt-2	Swift Mobil Tilt-2 XL
F1. Bein- und Wadenstütze, Winkel verstellbar	○	○	○	○	○
F2. Fußstütze	○	○	○	○	○
F3. Winkel der Fußstütze verstellbar	○	○	○	○	○
F4. Beinstütze für Amputierte	○	○	○	○	○
F5. Becken	○	○	○	○	○
F6. Beckenhalterungsbefestigungen	○	○	○	○	○
F7. Befestigungen für niedrige Beckenhalterungsmontage	○	○	○	○	○
F8. Beckenhalterungen für den Toilettenstuhl	○	○	○	○	○
F9. Eimerhalterungen	○	○	○	○	○
F10. Becken	○	○	○	○	○
F11. Deckel mit Griff	○	○	○	○	○
F12. Spritzschutz	○	○	○	○	○
F13. Weicher Komfortsitz, 2 cm hoch, rückseitig offen	○	○	○	○	○
F14. Weicher Komfortsitz, 4 cm hoch, rückseitig offen	○	○	○	○	○
F15. Komfortsitz	○	○	○	○	○
F16. Weicher Komfortsitz	○	○	○	○	○
F17. Weicher Komfortsitz – schmale Öffnung	○	○	○	○	○
F18. Weiches Kissen – Standardöffnung	○	○	○	○	○
F19. Weiches Kissen – ovale Öffnung	○	○	○	○	○
F20. 6 L W] D X Á D J H	○	○	○	○	○
F21. Weiches Rückenpolster	○	○	○	○	○
F22. Komfortpolsterung	○		○	○	
F23. Armlehnenkissen, Paar	○	○	○	○	○
F24. Transportträger	○	○	○	○	○

Zubehör Siehe Abbildung F	Swift Mobil-2	Swift Mobil-2 XL	Swift Mobil 24"-2	Swift Mobil Tilt-2	Swift Mobil Tilt-2 XL
F25. Brust- und Hüftgurte zur Positionierung	○	○	○	○	○
F26. Brustgurt	○	○	○	○	○
F27. Positionierungsgurt	○	○	○	○	○
F28. Querstange 605 mm	○		○	○	
F28. Querstange 665 mm	○	○	○	○	○
F29. Kippsicherungen mit Halterung	○	○	○	○	○
F30. Kippsicherungen ohne Halterung	○	○	○	○	○
F31. Ankipprohr	○	○	○	○	○
F32. Hinterrad-Satz	○	○	●		
F33. Kopfstütze und Halterung	○	○	○	●	●
F34. Fersenbänder	○	○	○	●	●
F35. Armlehne für Hemiplegiker	○	○	○	○	○
F36. Armlehnenarretierung	○	○	○	○	○
F37. Erweiterte Rückenlehne	○	○	○		
F38. Kurze Beinstütze	○	○	○	○	○
F39. Abgewinkelte Beinstütze	○	○	○	○	○
F40. Erweiterungssatz für Beinstütze	○	○	○	○	○
F41. Kippsicherung vorne	○	○	○	○	○
F42. Back Swift Mobil-2, aufrecht	○	○	○		

Informazioni generali

Grazie per aver scelto un prodotto Etac. Per evitare danni durante il montaggio, la manipolazione e l'uso, è importante leggere il presente manuale e conservarlo per consultazioni future. È disponibile anche sul sito www.etac.com. È possibile selezionare la lingua tramite il link "International" e "Local websites". Qui è possibile reperire anche altri documenti relativi al prodotto, tra cui LQIRUPD]LRQL PHGLFKH JXLGD DOO DFTXLVWR H LVWUX]LRQL SHU il ricondizionamento.

Nel manuale, con il termine utente si intende la persona che siede sulla sedia. L'assistente è invece la persona che lo aiuta.

Elenco dei componenti: ● = Si applica a ○ = Accessori

Vedere l'elenco dei componenti a destra contenente le informazioni relative a ciascun prodotto.

Le immagini a cui si fa riferimento in ciascuna pagina si trovano all'inizio del manuale (pagine da 3 a 12). Vedere le Figure da A a F per il testo corrispondente.

Descrizione del dispositivo

La famiglia Swift Mobil-2 è una gamma di comode da doccia mobili, di cui Swift Mobil-2 e Swift Mobil Tilt-2 sono a spinta assistita e Swift Mobil 24"-2 può essere spinta dall'utente. I dispositivi possono essere adattati DOOH HVLJHQ]H VSHFLÀFKH GHOO XWHQWH WUDPLWH GLYHUVH regolazioni e accessori.

Uso previsto

Swift Mobil-2, Swift Mobil-2 XL, Swift Mobil 24"-2, Swift Mobil Tilt-2 e Swift Mobil Tilt-2 XL (di seguito denominati anche "il dispositivo" o "il prodotto") sono dispositivi medici destinati ad alleviare o compensare una compromissione funzionale dovuta a lesioni o disabilità. Il dispositivo è stato progettato per essere utilizzato durante l'esecuzione di operazioni di igiene personale nella doccia, vicino al lavabo o sul WC e può essere impiegato per il trasferimento dell'utente dalla/alla stanza dedicata all'igiene.

Gruppo di utenti previsti

Il gruppo di utenti del dispositivo si basa sulle capacità IXQ]LRQDOL GHOO LQGLYLGXR H QRQ VX GLDJQRVL VSHFLÀFKH condizioni di salute o età. È destinato a persone con un'altezza di 146 cm o superiore o un peso di 40 kg o superiore.

Gli utenti secondari del dispositivo sono gli operatori che forniscono assistenza e i medici/tecnici che installano il dispositivo.

Ambiente previsto

Il dispositivo è destinato all'uso interno in ambienti domestici o strutture ed è adatto all'uso in bagni, ma non piscine o ambienti corrosivi simili.

Uso previsto

Il dispositivo è progettato per un uso a breve e a lungo termine e può essere applicato più volte al giorno.

Il dispositivo è destinato all'uso con la cute intatta.
Il dispositivo è destinato al ricondizionamento e al riutilizzo.

Durata utile prevista

La durata utile prevista è di 10 anni. Per informazioni complete sulla durata del dispositivo, consultare www.etac.com.

Indicazioni

Il prodotto è indicato in condizioni di disabilità, inclusi, D WLWRODUL HVHPSOLÀFDWLYR PD ORQ HVDX DOO DFTXLVWR H LVWUX]LRQL SHU GLVDELOLWj $VLFD FKH QHFHVVLWDQR GL e/o braccioli per mantenere una posizione seduta e di assistenza durante i trasferimenti da/verso la sedia.

Controindicazioni:

Non vi è alcuna controindicazione nota.

Avvertenze

Le avvertenze che descrivono un elemento di rischio per XQ D]LRQH R XQ LPSRVWD]LRQH VSHFLÀFD sono riportati nella sezione corrispondente.

$FFHUWDUVL FKH OH UXRWH VLDQR EORFF l'utente si siede o si alza dalla sedia.

Non utilizzare un dispositivo difettoso.

9HULÀFDUH OD VHQVLELOLWj GHOO XWHQV pressione prima dell'uso

I dispositivi riscaldati possono causare ustioni.

Durante l'applicazione o la rimozione della padella, alcune parti del corpo possono essere schiacciate

Dichiarazione di conformità

,O GLVSRVLWLYR q FRQIRUPH DL UHTXLVLW sui dispositivi medici (UE) 2017/745.

,O GLVSRVLWLYR q WHVWDWR H VRGGLVID EN ISO 10993-1, ISO 17966:2016.

Informazioni pre-acquisto

/H LQIRUPD]LRQL GL SUH DFTXLVWR VRQR all'indirizzo www.etac.com.

Evento avverso

,Q FDVR GL HYHQWR DYYHUVR YHULÀFDWR del dispositivo, deve essere segnalato tempestivamente al rivenditore locale e all'autorità nazionale competente. Il rivenditore locale inoltrerà le informazioni al produttore.

Personalizzazione

Comprende tutti gli aspetti che non rientrano nelle istruzioni e nelle impostazioni del manuale. I dispositivi adattati dai clienti non devono riportare il marchio CE Etac. La garanzia Etac è soggetta a scadenza.

In caso di dubbi sulla realizzazione della personalizzazione, consultare Etac.

Il dispositivo accoppiato a un altro dispositivo non può recare il marchio CE a meno che non sussistano accordi di combinazione. Per maggiori informazioni, contattare Etac.

Descrizione del dispositivo

Vedere Figura A

	Swift Mobil-2	Swift Mobil-2 XL	Swift Mobil 24"-2	Swift Mobil Tilt-2	Swift Mobil Tilt-2 XL
A1. Bullone **A2.** Supporto gambe **A3.** Sedile **A4.** Imbottitura bracciolo **A5.** Schienale **A6.** Etichetta cod. articolo (n. di serie data di produzione) **A7.** Etichetta del prodotto	●	●	●	●	●
A8. Ruota posteriore **A9.** Freno dell'utente			●		
A10. Poggiatesta				●	●

Simboli, etichette

9HGHUH)

Simboli nel manuale e sul dispositivo:

B1. Avvertenze, precauzioni o restrizioni. **B2.** Consigli e suggerimenti utili. **B3.** Materiale destinato al riciclaggio. **B4.** La parte/funzione è bloccata e non può essere spostata/regolata. **B5.** La parte/funzione è sbloccata e può essere spostata/regolata. **B6.** Fare clic sull'icona o scansionare il codice QR per il video. **B7.** Mostra l'opzione 1 di due opzioni possibili. **B8.** Mostra l'opzione 2 di due opzioni possibili. **B9.** Utensile Torx. **B10.** Utensile - Chiave a brugola. **B11.** Peso massimo dell'utente (consultare i dati tecnici). **B12.** Leggere le istruzioni per l'uso. **B13-B14.** Pulizia (vedere Assistenza e manutenzione). **B15.** Ruote bloccate. **B16.** Non stare in piedi sul supporto piedi, rischio di ribaltamento.

B17. /D SRVL]LRQH GL VHGXWD LQÁXLVFH VX

Informazioni sull'etichetta del cod. articolo:

B18. Nome prodotto. **B19.** Descrizione prodotto.
B20. Numero di serie. **B21.** Codice articolo.
B22. Marchio CE **B23.** Dispositivo medico
B24. Data di fabbricazione. **B25.** Codice a barre secondo GS1-128 GTIN-14 e numero di serie*

*La data di produzione del dispositivo può essere veri- ÀFDWD GDO FRGLFH D EDUUH VXO GLVSRVL è indicato tra parentesi sotto il codice a barre. La com- EL Q D] L R Q H Q X P H U L F D G R S R T X H V W H S D U H produzione.

Dati tecnici

9HGHUH)

Manipolazione

9HGHUH)

Installazione al momento della consegna

D1-D5

Trasferimento oltre una soglia:

Solo sedia, spingere verso il basso l'attacco della ruota. **D6**

Con l'occupante, tirare indietro la sedia. **D7**

In posizione statica:

bloccare sempre il maggior numero possibile di ruote RULHQWDELOL TXDQGR OD VHGLD YHQH XWLOL]]DWD in posizione statica.

D8

Le ruote girevoli migliorano la stabilità della sedia.

D9

Trasferimento:

9DOXWDUH L ULVFKL H SUHQGHUH SSXQWL ,Q TXDQWR DVVLVWHQWL personali, siete responsabili della sicurezza dell'utente. È necessario ricorrere ad ausili se il trasferimento è ritenuto rischioso. Consultare il sito www.etac.com per gli ausili di trasferimento manuale.

$FFHUWDUVL FKH OH UXRWH VLDQR EORFFDWH TXDQGR l'utente si siede o si alza dalla sedia.

È importante assicurarsi che le rotelle siano bloccate e rivolte all'esterno prima di eseguire trasferimenti. Ripiegare il bracciolo del lato di trasferimento della sedia.

Eseguire il trasferimento. **D8-D14**

Braccioli:

I braccioli sono ripiegabili. **D13**

Evitare di poggiarsi solamente su un bracciolo.

Supporti piedi:

L'assistente può facilmente sollevare e ruotare lateralmente i supporti gambe per consentire all'utente di sedersi o alzarsi dalla sedia. I supporti piedi sono rimovibili. **D14**

Non stare in piedi sul supporto piedi

Funzione inclinazione:

l'assistente può regolare facilmente l'angolo di seduta tenendo la maniglia e inclinandola nella posizione desiderata. Assicurarsi che le ruote siano bloccate se VL XWLOL]]D QD IXQ]LRQH GL LQFOLQD]LRQ seduto sulla sedia. **D15**

	Swift Mobil-2	Swift Mobil-2 XL	Swift Mobil 24"-2	Swift Mobil Tilt-2	Swift Mobil Tilt-2 XL
Regolazione 9HGHUH)					
Regolazione dell'altezza: L'altezza può essere facilmente regolata inserendo il bullone nella posizione desiderata. Consultare le distanze nella sezione "Dati tecnici". Controllare che entrambi i lati siano stati regolati alla stessa altezza. **E1-E7**				●	●
Braccioli: È possibile regolare l'altezza dei braccioli e/o la larghezza che intercorre fra di essi. Allentare le viti, ruotare il supporto nella posizione desiderata e serrare di nuovo le viti. Quindi, allentare e riposizionare la piastra del bracciolo nella posizione corretta. Swift Mobil Tilt-2 XL viene fornito con i braccioli montati nella posizione più interna (larghezza sedile 48 cm). **E8**	●	●	●	●	●
Posizionare il pistone a gas in A per inclinare la seduta con angolazioni da -5° a 30° **E9**					
Posizionare il pistone a gas in B per inclinare la seduta con angolazioni da 0° a 35° **E10**				●	●
Supporto piedi: Spostando il perno di bloccaggio sono disponibili diverse opzioni di regolazione dell'altezza. I supporti gambe hanno 6 diverse impostazioni di altezza. Se i piedi dell'utente rischiano di scivolare all'indietro, si consigliano cinghie per talloni. **E11**	●	●	●	●	●
Freno dell'utente **E12**			●		

Non usare la sedia se il bullone (arancione) non è bloccato.

Assistenza e manutenzione

Pulire il dispositivo con un comune detergente non abra-
VLYR S+ FRPSUHVR WUD H
Disinfettare il dispositivo con una soluzione disinfettante
DO
Il dispositivo non richiede altra manutenzione.
Il dispositivo e i suoi accessori possono essere puliti in sicurezza a 85 °C per 3 minuti (se non diversamente
VSHFLÀFDWR 7DOH SURFHGXUD q YDOLPD LQ FDVR GL
ricondizionamento.
I materiali costituenti sono resistenti ai comuni disinfettanti.
Sono stati adottati i seguenti metodi di trattamento
5 LVFLDFTXDUH H DVFLXJDUH
GHOOH VXSHUÀFL SHU SURWHJJHUH LO SUR
corrosione:
6XSHUÀFL YHUQLFLDWH 9HUQLFLDWXUD D
6XSHUÀFL LQ DFFLDLR QRQ YHUQLFLDWH
5 anni di garanzia per eventuali difetti del materiale o di fabbricazione. Per termini e condizioni, consultare il sito www.etac.com.

Trasporto, stoccaggio e smaltimento

Conservazione

Conservare il dispositivo in un luogo asciutto e a una temperatura superiore a 5 °C. Se il dispositivo è stato
FRQVHUYDWR SHU XQ OXQJR SHULRGR SL• GL TXDWWUR PHVL LO
VXR IXQ]LRQDPHQWR GHYH HVVHUH YHULÀFDWR GD XQ HVSHUWR
prima dell'uso.

	Swift Mobil-2	Swift Mobil-2 XL	Swift Mobil 24"-2	Swift Mobil Tilt-2	Swift Mobil Tilt-2 XL
	●	●	●	●	●

Accessori Vedere Figura F		Swift Mobil-2	Swift Mobil-2 XL	Swift Mobil 24"-2	Swift Mobil Tilt-2	Swift Mobil Tilt-2 XL
F1.	Supporto gambe e polpacci, ad angolo variabile	○	○	○	○	○
F2.	Supporto piedi	○	○	○	○	○
F3.	Regolazione inclinazione supporto piedi	○	○	○	○	○
F4.	Supporto per arti amputati	○	○	○	○	○
F5.	Padella per comoda	○	○	○	○	○
F6.	Accessori supporto per padella	○	○	○	○	○
F7.	Accessori per il montaggio del supporto per padella basso	○	○	○	○	○
F8.	Supporti per padelle per comoda	○	○	○	○	○
F9.	Supporti per secchio	○	○	○	○	○
F10.	Padella	○	○	○	○	○
F11.	Coperchio con maniglia	○	○	○	○	○
F12.	Paraspruzzi	○	○	○	○	○
F13.	Sedile comfort morbido, alto 2 cm, con apertura sul retro	○	○	○	○	○
F14.	Sedile comfort morbido, alto 4 cm, con apertura sul retro	○	○	○	○	○
F15.	Sedile comfort	○	○	○	○	○
F16.	Sedile comfort morbido	○	○	○	○	○
F17.	Sedile comfort morbido - apertura stretta	○	○	○	○	○
F18.	Cuscino morbido - apertura standard	○	○	○	○	○
F19.	Cuscino morbido - apertura ovale	○	○	○	○	○
F20.	Rivestimento sedile	○	○	○	○	○
F21.	Cuscinetto schienale morbido	○	○	○	○	○
F22.	Imbottitura comfort	○		○	○	
F23.	Coppia di cuscini per braccioli	○	○	○	○	○
F24.	Supporto per il tronco	○	○	○	○	○

Accessori Vedere Figura F		Swift Mobil-2	Swift Mobil-2 XL	Swift Mobil 24"-2	Swift Mobil Tilt-2	Swift Mobil Tilt-2 XL
F25.	Cinture di posizionamento per torace H À D Q F K L	○	○	○	○	○
F26.	Cintura pettorale	○	○	○	○	○
F27.	Cintura di posizionamento	○	○	○	○	○
F28.	Sbarra 605 mm	○		○	○	
F28.	Sbarra 665 mm	○	○	○	○	○
F29.	Stabilizzatori anti-ribaltamento incluso braccio	○	○	○	○	○
F30.	Stabilizzatori anti-ribaltamento escluso braccio	○	○	○	○	○
F31.	Leva di regolazione del ribaltamento	○	○	○	○	○
F32.	Kit ruota posteriore	○	○	●		
F33.	Poggiatesta e braccio	○	○	○	●	●
F34.	Cinghie paratallone	○	○	○	●	●
F35.	Bracciolo emiplegico	○	○	○	○	○
F36.	Blocco bracciolo	○	○	○	○	○
F37.	Schienale esteso	○	○	○		
F38.	Supporto gambe corto	○	○	○	○	○
F39.	Supporto gambe angolato	○	○	○	○	○
F40.	Kit di ampliamento per supporto gambe	○	○	○	○	○
F41.	Dispositivo anti-ribaltamento anteriore	○	○	○	○	○
F42.	Schienale Swift Mobil-2, verticale	○	○	○		

Algemeen

Hartelijk dank dat u voor een product van Etac hebt gekozen. Om schade tijdens montage, hantering en gebruik te voorkomen, is het belangrijk om deze handleiding te lezen en te bewaren voor toekomstig gebruik. U vindt deze handleiding ook op www.etac.com. U kunt uw taal selecteren via de links 'International' en 'Local websites'. Hier vindt u ook andere productdocumentatie, zoals informatie voor voorschrijvers, een keuzehulp en revisie-instructies.

In deze handleiding is de gebruiker degene die in de stoel zit. De verzorger is degene die de gebruiker helpt.

Lijst met artikelen: ● = Van toepassing op,
○ = Accessoires

Zie de lijst met artikelen rechts; hierin staat alle informatie die van toepassing is op elk product.

De afbeeldingen waarnaar op elke pagina wordt verwezen, staan aan het begin van de handleiding
S D J L Q D V W R W H Q P H W
F voor de bijbehorende tekst.

Beschrijving hulpmiddel

De familie Swift Mobil-2 omvat een reeks mobiele douchestoelen, waarvan de Swift Mobil-2 en Swift Mobil Tilt-2 door een begeleider worden voortbewogen en de Swift Mobil 24"-2 door de gebruiker kan worden voortbewogen. ' H D S S D U D W H Q N X Q Q H Q D D Q G H V S H F L À H Q E H K R H I W H Q Y D Q G H gebruiker worden aangepast door middel van verschillende aanpassingen en accessoires.

Beoogd doel

Swift Mobil-2, Swift Mobil-2 XL, Swift Mobil 24"-2, Swift Mobil Tilt-2 en Swift Mobil Tilt-2 XL (hierna ook 'het hulpmiddel' of 'het product' genoemd) zijn medische hulpmiddelen die bedoeld zijn om een functionele beperking als gevolg van letsel of beperking te verlichten of te compenseren. Het hulpmiddel is ontworpen om te worden gebruikt voor het uitvoeren van hygiënetaken in de douche, bij de wastafel of boven het toilet, maar ook voor verplaatsingen van en naar de verzorgingsruimte.

Beoogde gebruikersgroep

De gebruikersgroep voor het hulpmiddel is gebaseerd op het functionele vermogen van het individu en niet op een V S H F L À H Q G L D J Q R V H J H] R Q G K H L G V Y H U D Q G H U H Q G R F X P H Q W H H U Het hulpmiddel is bedoeld voor personen met een lengte van 146 cm of meer, of een gewicht van 40 kg of meer.

Secundaire gebruikers van het hulpmiddel zijn zorgverleners die hulp bieden en artsen/technici die het hulpmiddel opstellen.

Beoogde omgeving

Het hulpmiddel is bedoeld voor gebruik binnenshuis in thuisomgevingen of instellingen en is geschikt voor gebruik in badkamers, maar niet voor zwembaden of vergelijkbare corrosieve omgevingen.

Beoogde toepassing

Het hulpmiddel is bedoeld voor kort- en langdurig gebruik en kan meerdere keren per dag worden gebruikt.

Het hulpmiddel is bedoeld voor gebruik met intacte huid. Het hulpmiddel is bedoeld voor renovatie en hergebruik.

Verwachte levensduur

De verwachte levensduur is 10 jaar. Alle informatie over de levensduur van het hulpmiddel vindt u op www.etac.com.

Indicaties

Indicatie voor gebruik is beperking, inclusief maar niet beperkt tot een persoon met lichamelijke beperkingen die rugsteun en/of armleggers nodig heeft om een zittende positie te behouden en die hulp nodig heeft bij het verplaatsen naar/van de stoel.

Contra-indicaties:

Er zijn geen contra-indicaties bekend.

Waarschuwingen

Waarschuwingen die een risico-element voor een speci- À H Q H D F W L H R I L Q V W H O O L Q J Y D Q K H W K X O S P zijn te vinden in het betreffende hoofdstuk.

Zorg ervoor dat de zwenkwieltjes vergrendeld zijn als de gebruiker in de stoel gaat zitten of eruit opstaat.

Een defect hulpmiddel mag niet worden gebruikt.

Controleer vóór gebruik de gevoeligheid van de gebruiker voor decubitus

Verwarmd hulpmiddel kan brandwonden veroorzaken

Tijdens het aanbrengen of verwijderen van de toilettemmer kunnen lichaamsdelen bekneld raken

Conformiteitsverklaring

Dit hulpmiddel voldoet aan de vereisten van de Verordening medische hulpmiddelen (EU) 2017/745.

Het hulpmiddel is getest en voldoet aan de eisen van EN ISO 10993-1, ISO 17966:2016.

Informatie vóór aankoop

Informatie vóór aankoop vindt u op www.etac.com.

Ongewenst voorval

Mocht er een ongewenst voorval plaatsvinden met het gebruik van het hulpmiddel, dan moet u dat tijdig melden aan de leverancier en aan de bevoegde autoriteit in uw land. De leverancier kan de informatie doorsturen naar de fabrikant.

Afstemming op de gebruiker

is alles wat verdergaat dan de instructies en instellingen in de handleiding. Een hulpmiddel dat de klant aan zijn/ K D D U V S H F L À H Q H Z H Q V H Q K H H I W D D Q J H S D V W de CE-markering van Etac dragen. De garantie van Etac vervalt.

Als u vragen hebt over het doen van aanpassingen aan de wensen van de gebruiker, neem dan contact op met Etac.

Als het hulpmiddel aan een ander hulpmiddel is gekoppeld, dan kan zowel het hulpmiddel als dat andere hulpmiddel zijn CE-markering verliezen, tenzij er een combinatieovereenkomst bestaat. Neem voor actuele informatie contact op met Etac.

Beschrijving hulpmiddel

Zie Afbeelding A

Swift Mobil-2	Swift Mobil-2 XL	Swift Mobil 24"-2	Swift Mobil Tilt-2	Swift Mobil Tilt-2 XL
A1. Bout **A2.** Beensteun **A3.** Zitting **A4.** Bekleding armsteun **A5.** Rugleuning **A6.** Artikelnr. label (ser.nr. productiedatum) **A7.** Productlabel	●	●	●	●	●
A8. Achterwiel **A9.** Gebruikersrem			●		
A10. Hoofdsteun				●	●

Symbolen, labels

=LH $IEHH

Symbolen in de handleiding en op het hulpmiddel:

B1. Waarschuwing, voorzorgsmaatregel of beperking. **B2.** Handig advies en tips. **B3.** Te recyclen materiaal. **B4.** Het onderdeel/de functie is vergrendeld en kan niet worden verplaatst/afgesteld. **B5.** Het onderdeel/de functie is ontgrendeld en kan worden verplaatst/afgesteld. **B6.** Klik op het pictogram of scan de QR-code voor een video. **B7.** Toont optie 1 van twee opties. **B8.** Toont optie 2 van twee opties. **B9.** Gereedschap – torx. **B10.** Gereedschap – inbussleutel. **B11.** Maximaal gebruikersgewicht (zie technische gegevens). **B12.** Lees de gebruiksaanwijzing. **B13-B14.** Reiniging (zie service en onderhoud). **B15.** Geblokkeerde wielen. **B16.** Ga niet op de voetsteun staan, kantelgevaar. **B17.** De zitpositie beïnvloedt de stabiliteit.

Informatie op label met artikelnr.:

B18. Productnaam. **B19.** Productbeschrijving. **B20.** Serienummer. **B21.** Artikelnummer. **B22.** CE-markering **B23.** Medisch hulpmiddel **B24.** Productiedatum. **B25.** Barcode volgens GS1-128 GTIN-14 en serienr.*

*De productiedatum van het hulpmiddel kan worden afgelezen van de barcode op het hulpmiddel. Onder de barcode wordt tussen haakjes het getal 11 weergegeven. De cijfercombinatie na deze haakjes is de productiedatum.

Technische gegevens

=LH $IEHH

Hanteren

=LH $IEHH

Installatie na levering **D1-D5**

Verplaatsing over een drempel:

Alleen de stoel, duw de wielhouder omlaag. **D6**

Met de inzittende, trek de stoel naar achteren. **D7**

In de vaste stand:

Vergrendel altijd zoveel mogelijk zwenkwielen wanneer de stoel in een vaste stand moet worden gebruikt.

D8

> Naar buiten gedraaide zwenkwielen verbeteren de stabiliteit van de stoel.

D9

Verplaatsen:

Beoordeel de risico's en maak aantekeningen. Als verzorger bent u verantwoordelijk voor de veiligheid van de gebruiker. Gebruik hulpmiddelen als het verplaatsen als gevaarlijk wordt beschouwd. Ga naar www.etac.com voor handmatige hulpmiddelen voor het verplaatsen.

> Zorg ervoor dat de zwenkwieltjes vergrendeld zijn als de gebruiker in de stoel gaat zitten of eruit opstaat.

Het is belangrijk dat de zwenkwielen worden vergrendeld en naar buiten wijzen voordat u de transfer uitvoert. Klap de armleuning omhoog aan de kant waar de gebruiker in of uit de stoel wordt geholpen.

Voer de verplaatsing uit. **D8-D14**

Armsteunen:

De armsteunen zijn opklapbaar. **D13**

> Niet op slechts één armsteun leunen.

Voetsteunen:

De begeleider kan de beensteunen eenvoudig optillen en naar de zijkant draaien, zodat de gebruiker in de stoel kan gaan zitten of eruit kan opstaan. De voetsteunen zijn afneembaar. **D14**

> Ga niet op de voetsteun staan.

Kantelfunctie:

De begeleider kan de zithoek eenvoudig verstellen door de handgreep vast te houden en de stoel in de gewenste haakse stand te zetten. Zorg ervoor dat de wielen zijn vergrendeld als de kantelfunctie wordt gebruikt terwijl de gebruiker in de stoel zit. **D15**

Verstelling

Hoogte verstellen:

De hoogte kan gemakkelijk worden aangepast door de bout in de vereiste stand te plaatsen. Zie de afstanden in het hoofdstuk met technische gegevens. Controleer of beide kanten op dezelfde hoogte zijn ingesteld. **E1-E7**

Gebruik de stoel alleen als de (oranje) bout vergrendeld is.

Armsteunen:

De hoogte van de armsteunen en/of breedte tussen de armsteunen kan worden aangepast. Draai de schroeven los, draai de steun in de gewenste positie en draai de schroeven weer vast. Maak de armsteunplaat vervolgens los en plaats deze dan in de juiste positie. Swift Mobil Tilt-2 XL wordt geleverd met de armsteunen gemonteerd in de meest naar binnen gerichte positie (zitbreedte 48 cm). **E8**

Monteer de gasveer in stand A om de zitting in hoeken van -5° tot 30° te kantelen **E9**

Monteer de gasveer in stand B om de zitting in hoeken van 0° tot 35° te kantelen **E10**

Voetsteun:

Verschillende hoogteverstellingsopties door de borgpen te verplaatsen. De beensteunen hebben 6 verschillende hoogte-instellingen. Als de voeten van de gebruiker het risico lopen naar achteren te glijden, worden hielbanden aanbevolen. **E11**

Gebruikersrem **E12**

Service en onderhoud

Reinig het hulpmiddel met een gebruikelijk niet-schurend reinigingsmiddel (pH tussen 5 en 9).
Spoelen en drogen.
Desinfecteer het hulpmiddel met een desinfecterende
R S O R V V L Q J Y D Q
Het hulpmiddel behoeft verder geen onderhoud.
Het hulpmiddel en de accessoires kunnen veilig worden gereinigd bij 85 °C gedurende 3 minuten (tenzij anders aangegeven). Dit geldt bij revisie.

De gebruikte materialen zijn bestand tegen de gebruikelijke ontsmettingsmiddelen.
De volgende methoden om oppervlakken te behandelen zijn gebruikt ter bescherming tegen roestvorming:
Gelakte oppervlakken = polyester poedercoating
Niet-gelakte stalen oppervlakken = Fe/Zn-Ni
5 jaar garantie tegen materiaal- en fabricagefouten.
Ga naar www.etac.com voor de voorwaarden.

Transport, opslag en verwijdering

Opslag

Bewaar het hulpmiddel binnenshuis op een droge plaats bij een temperatuur boven 5 °C. Als het hulpmiddel langere tijd (langer dan vier maanden) is opgeslagen, moet de werking ervan vóór gebruik worden gecontroleerd door een deskundige.

Accessoires Zie Afbeelding F	Swift Mobil-2	Swift Mobil-2 XL	Swift Mobil 24"-2	Swift Mobil Tilt-2	Swift Mobil Tilt-2 XL
F1. Been- en kuitsteun, variabele hoek	○	○	○	○	○
F2. Voetsteun	○	○	○	○	○
F3. Haaks verstelbare voetsteun	○	○	○	○	○
F4. Amputatiesteun	○	○	○	○	○
F5. Ondersteek voor commode	○	○	○	○	○
F6. Bevestigingen voor ondersteekhouders	○	○	○	○	○
F7. Bevestigingen voor montage van lage ondersteekhouders	○	○	○	○	○
F8. Ondersteekhouder voor de commode	○	○	○	○	○
F9. Emmerhouders	○	○	○	○	○
F10. Toiletemmer	○	○	○	○	○
F11. Deksel met handvat	○	○	○	○	○
F12. Spatbescherming	○	○	○	○	○
F13. Zachte Comfortzitting, 2 cm hoog, open aan de achterzijde	○	○	○	○	○
F14. Zachte Comfortzitting, 4 cm hoog, open aan de achterzijde	○	○	○	○	○
F15. Comfortzitting	○	○	○	○	○
F16. Zachte Comfortzitting	○	○	○	○	○
F17. Zachte Comfortzitting - smalle opening	○	○	○	○	○
F18. Zacht kussen - standaard opening	○	○	○	○	○
F19. Zacht kussen - ovalen opening	○	○	○	○	○
F20. Gesloten zachte zitting	○	○	○	○	○
F21. Zacht rugkussen	○	○	○	○	○
F22. Comfort polstering	○		○	○	
F23. Armsteunkussen, paar	○	○	○	○	○
F24. Rompsteun	○	○	○	○	○

Accessoires Zie Afbeelding F	Swift Mobil-2	Swift Mobil-2 XL	Swift Mobil 24"-2	Swift Mobil Tilt-2	Swift Mobil Tilt-2 XL
F25. Positioneringsbanden voor borstkas en heup	○	○	○	○	○
F26. Borstgordel	○	○	○	○	○
F27. Positioneringsband	○	○	○	○	○
F28. Dwarsstang 605 mm	○		○	○	
F28. Dwarsstang 665 mm	○	○	○	○	○
F29. Kantelbeveiligingen inclusief beugel	○	○	○	○	○
F30. Kantelbeveiligingen exclusief beugel	○	○	○	○	○
F31. Trapdop	○	○	○	○	○
F32. Achterwielset	○	○	●		
F33. Hoofdsteun en beugel	○	○	○	●	●
F34. Hielbeschermers	○	○	○	●	●
F35. Hemiplegische armsteun	○	○	○	○	○
F36. Vergrendeling armsteun	○	○	○	○	○
F37. Langere rugleuning	○	○	○		
F38. Korte beensteun	○	○	○	○	○
F39. Haakse beensteun	○	○	○	○	○
F40. Verbredingsset voor beensteun	○	○	○	○	○
F41. Antikiep voorzijde	○	○	○	○	○
F42. Rug Swift Mobil-2, rechtop	○	○	○		

Generelt

Takk for at du valgte et produkt fra Etac. For å unngå skader ved montering, håndtering og bruk, er det viktig at du leser denne bruksanvisningen og tar vare på den IRU IUHPWLGLJ EUXN 'X ÀQQHU GHQ RJVn Sn www.etac.com Du kan velge språk via lenken «International» og «Local ZHEVLWHVª +HU ÀQQHU GX RJVn DQQHQ SURGXNWGRNXPHQ tasjon, som informasjon om foreskrivning, veiledning før kjøp og instruksjoner for rehabilitering.

Brukeren i denne bruksanvisningen er personen som sitter i stolen. Assistenten er personen som hjelper brukeren.

Artikkelliste: ● = Gjelder, = ○ Tilbehør

Se artikkellisten til høyre, som viser aktuell informasjon for hvert produkt.

'X ÀQQHU ELOGHQH GHW KHQYLVHV WLO Sn KYHU VLGH L begynnelsen av bruksanvisningen (side 3 til 12). Se Illustrasjon A til F for tilhørende tekst.

Produktbeskrivelse

Swift Mobil-2-familien er en serie mobile dusj-toalettstoler der Swift Mobil-2 og Swift Mobil Tilt-2 skyves av en assistent og Swift Mobil 24"-2 kan drives av brukeren. (QKHWHQH NDQ WLOSDVVHV VSHVLNNH EUXNHUEHKRY PHG justeringer og tilbehør.

Tiltenkt bruk

Swift Mobil-2, Swift Mobil-2 XL, Swift Mobil 24"-2, Swift Mobil Tilt-2 og Swift Mobil Tilt-2 XL (heretter også kalt «enheten» eller «produktet»), er medisinsk utstyr som er ment for lindring av eller kompensasjon for nedsatt funksjon på grunn av skade eller funksjonsnedsettelse. Produktet er utviklet for bruk ved hygieneoppgaver i dusjen, ved en vask eller over toalettet, samt ved IRUÁ\WQLQJHU WLO RJ IUD K\JLHQHURPPHW

Brukergruppe

Produktets brukergruppe er basert på den enkeltes IXQNVMRQVHYQH RJ LNNH HQ-VSHVLANN GLDJQRVH KHOVHWLO stand eller alder. De er beregnet for personer med en minimumshøyde på 146 cm, eller en minimumsvekt på 40 kg.

Sekundærbrukere av produktet er pleiere som gir assis- WDQVH RJ KHOVHSHUVRQHOO WHNQLNHUH VRP NRQÀJXUHUHU produktet.

Tiltenkt miljø

Produktet er ment for innendørs bruk i hjemmemiljøer eller institusjoner, og er egnet for bruk i baderom, men ikke i svømmebassenger eller lignende korroderende miljøer.

Bruksområde

Produktet er ment for korttids- og langtidsbruk, og kan EUXNHV ÁHUH JDQJHU GDJOLJ

Produktet er ment for bruk med intakt hud. Produktet er ment for renovering og gjenbruk.

Forventet levetid

Forventet levetid er 10 år. Les mer om produktets levetid på www.etac.com.

Indikasjoner

Tiltenkt bruk er funksjonsnedsettelse, inkludert, men ikke begrenset til, en person med fysiske funksjonsnedsettelser som trenger ryggstøtte og/eller armstøtte for å opprettholde en sittende stilling og assistanse ved IRUÁ\WQLQJHU WLO IUD VWROHQ

Kontraindikasjoner:

Det er ingen kjente kontraindikasjoner.

Advarsler

Advarsler som beskriver et risikoelement for en bestemt KDQGOLQJ HOOHU LQQVWLOOLQJ DY SURGX relevante delen.

Kontroller at alle svinghjul er låst når brukeren setter seg i eller reiser seg fra stolen.

Et defekt produkt skal ikke brukes.

Kontroller om brukeren er utsatt for trykksår før bruk

Oppvarmede produkter kan forårsake brannskader

Kroppsdeler kan komme i klem når du setter på eller tar av bekkenet

Samsvarserklæring

Produktet oppfyller kravene i forordningen for medisinsk utstyr (EU) 2017/745.

Produktet er testet og oppfyller kravene i NS-EN ISO 10993-1, ISO 17966:2016.

Informasjon før kjøp

Produktinformasjon er tilgjengelig på www.etac.com.

Uønskede hendelser

Hvis det skulle oppstå en uønsket hendelse relatert til bruk av utstyret, skal hendelsen rapporteres til lokal forhandler og nasjonale myndigheter innen rimelig tid. Den lokale forhandleren vil videresende informasjon til produsenten.

Tilpasning

er alt som går utover anvisningene og innstillingene i bruksanvisningen. Produkter som er spesialtilpasset kunden skal ikke bære Etacs CE-merke. Etac-garantien ugyldiggjøres.

Ta kontakt med Etac hvis det er usikkerhet tilknyttet gjennomføringen av tilpasningen.

Produkter som er koblet til et annet produkt kan ikke beholde noen av produktenes CE-merker med mindre det er inngått en kombinasjonsavtale. Ta kontakt med Etac for oppdatert informasjon.

● ● ● ● ●

Produktbeskrivelse

Se Illustrasjon A

	Swift Mobil-2	Swift Mobil-2 XL	Swift Mobil 24"-2	Swift Mobil Tilt-2	Swift Mobil Tilt-2 XL
A1. Bolt **A2.** Benstøtte **A3.** Sete **A4.** Armstøttepolstring **A5.** Ryggstøtte **A6.** Varenummeretikett (serienr. produksjonsdato) **A7.** Produktetikett	●	●	●	●	●
A8. Bakhjul **A9.** Brukerbrems			●		
A10. Hodestøtte				●	●

Symboler, etiketter

6H ,OOXVWUDVMRQ

Symboler i bruksanvisningen og på produktet:

B1. Advarsel, forsiktighet eller begrensning. **B2.** Nyttige råd og tips. **B3.** Materialer til resirkulering. **B4.** Delen/funksjonen er låst og kan ikke beveges/justeres. **B5.** Delen/funksjonen er opplåst, og kan beveges/justeres. **B6.** Klikk på ikonet eller skann QR-koden for å se videoen. **B7.** Viser alternativ 1 av to mulige alternativer. **B8.** Viser alternativ 2 av to mulige alternativer. **B9.** Torx-verktøy. **B10.** Unbrakonøkkel **B11.** Maks brukervekt (se tekniske data). **B12.** Les bruksanvisningen. **B13–B14.** Rengjøring (se service og vedlikehold). **B15.** Låste hjul. **B16.** Ikke stå på fotstøtten, veltefare. **B17.** Sitteposisjonen påvirker stabiliteten.

Informasjon på varenummeretikett:

B18. Produktnavn. **B19.** Produktbeskrivelse. **B20.** Serienummer. **B21.** Varenummer. **B22.** CE-merket **B23.** Medisinsk utstyr **B24.** Produksjonsdato. **B25.** Strekkode i samsvar med GS1-128 GTIN-14 og serienr.*

*Produktets produksjonsdato kan leses av fra strekkoden på produktet. Tallet 11 vises i parentes under strekkoden. Tallkombinasjonen etter disse parentesene er produksjonsdatoen. ● ● ● ● ●

Tekniske data

6H ,OOXVW ● ● ● ● ●

Håndtering

6H ,OOXVWUDVMRQ

Montering ved levering **D1–D5**

)RUÁ\WQLQJ RYHU WHUVNOHU

Kun stol, skyv ned på hjulfestet. **D6**

Med bruker, trekk stolen baklengs. **D7**

I stasjonær posisjon:

Lås alltid så mange svinghjul som mulig når stolen skal brukes i stasjonær stilling.

D8

> Utovervendte svinghjul forbedrer stolens stabilitet.

D9

)RUÁ\WQLQJ

Vurder risikoen og ta notater. Som pleier er du ansvarlig for brukerens sikkerhet. Hjelpemidler skal brukes hvis IRUÁ\WQLQJHQ DQVHV VRP UL-VLNDEHQ. 6H PDQXHOOH IRUÁ\W ningshjelpemidler på www.etac.com.

> Kontroller at alle svinghjul er låst når brukeren setter seg i eller reiser seg fra stolen.

Det er viktig å sørge for at alle svinghjul er låst og peker XWRYHU I¡U IRUÁ\WQLQJ)HOO-RSS DUPVW siden av stolen.

8WI¡U IRUÁ\WQLQJHQ **D8-D14**

Armstøtter:

Armstøttene er nedfellbare. **D13**

> Ikke len deg på bare én armstøtte.

Fotstøtte:

Assistenten kan enkelt heve og svinge benstøttene til siden slik at brukeren kan sette seg i eller reise seg fra stolen. Fotstøttene er avtakbare. **D14**

> Ikke stå på fotstøtten

Vippefunksjon:

Assistenten kan enkelt justere sittevinkelen ved å holde i håndtaket og vinkle til ønsket posisjon. Påse at hjulene er låst hvis vippefunksjonen brukes mens brukeren sitter i stolen. **D15**

Justering

Høydejustering:

Høyden justeres enkelt ved å sette inn bolten i ønsket posisjon. Se avstander i avsnittet om tekniske data. Kontroller at begge sider er justert til samme høyde.
E1–E7

Stolen må ikke brukes hvis bolten (oransje) er ulåst.

Armstøtter:

Høyden på armstøttene og/eller bredden mellom armstøttene kan justeres. Løsne skruene, vri støtten til ønsket posisjon og trekk til skruene igjen. Løsne og monter deretter armstøtteplaten i riktig posisjon. Swift Mobil Tilt-2 XL leveres med armstøttene montert i innerste posisjon (setebredde 48 cm). **E8**

Monter gasstempelet i posisjon A for å vippe setet i vinkler fra -5° til 30° **E9**

Monter gasstempelet i posisjon B for å vippe setet i vinkler fra 0° til 35° **E10**

Fotstøtte:

Hælstropper anbefales hvis brukerens føtter er i fare for å gli bakover. **E11**

Brukerbrems **E12**

Service og vedlikehold

Rengjør produktet med et standard, ikke-slipende rengjøringsmiddel (pH mellom 5 og 9). Skyll og tørk.
Produktet krever ikke noe annet vedlikehold.
Produktet og tilbehøret kan trygt rengjøres ved 85 °C i 3 minutter (med mindre annet er angitt). Dette gjelder overhaling.
Materialene er bestandige mot vanlige desinfeksjonsmidler.

5 års garanti mot material- og produksjonsfeil. Les vilkår på www.etac.com.

Transport, lagring og avfallshåndtering

Lagring

Produktet skal oppbevares innendørs på et tørt sted ved en temperatur over 5 °C. Hvis produktet er lagret i lengre perioder må funksjonaliteten kontrolleres av en ekspert før bruk.

Tilbehør Se Illustrasjon F	Swift Mobil-2	Swift Mobil-2 XL	Swift Mobil 24"-2	Swift Mobil Tilt-2	Swift Mobil Tilt-2 XL
F1. Ben- og leggstøtte, justerbar vinkel	○	○	○	○	○
F2. Fotstøtte	○	○	○	○	○
F3. Vinkeljusterbar fotstøtte	○	○	○	○	○
F4. Støtte for amputert ben	○	○	○	○	○
F5. Bekken	○	○	○	○	○
F6. Bekkenholder	○	○	○	○	○
F7. Fester for lavt bekken	○	○	○	○	○
F8. Bekkenholdere	○	○	○	○	○
F9. Bøtteholdere	○	○	○	○	○
F10. Bekken	○	○	○	○	○
F11. Lokk med håndtak	○	○	○	○	○
F12. Sprutvern	○	○	○	○	○
F13. Mykt komfortsete, 2 cm høyt, åpen rygg	○	○	○	○	○
F14. Mykt komfortsete, 4 cm høyt, åpen rygg	○	○	○	○	○
F15. Komfortsete	○	○	○	○	○
F16. Mykt komfortsete	○	○	○	○	○
F17. Mykt komfortsete – smal åpning	○	○	○	○	○
F18. Myk pute – standard åpning	○	○	○	○	○
F19. Myk pute – oval åpning	○	○	○	○	○
F20. Setetrekk	○	○	○	○	○
F21. Myk ryggpute	○	○	○	○	○
F22. Komfortpolstring	○		○	○	
F23. Pute til armstøtte, par	○	○	○	○	○
F24. Støtte for overkroppen	○	○	○	○	○
F25. Bryst- og hofteposisjoneringsbelter	○	○	○	○	○

Tilbehør Se Illustrasjon F	Swift Mobil-2	Swift Mobil-2 XL	Swift Mobil 24"-2	Swift Mobil Tilt-2	Swift Mobil Tilt-2 XL
F26. Brystbelte	○	○	○	○	○
F27. Posisjoneringsbelte	○	○	○	○	○
F28. Tverrstang 605 mm	○		○	○	
F28. Tverrstang 665 mm	○	○	○	○	○
F29. Vippesikringer med brakett	○	○	○	○	○
F30. Vippesikringer uten brakett	○	○	○	○	○
F31. Vipper	○	○	○	○	○
F32. Bakhjulsett	○	○	●		
F33. Hodestøtte og brakett	○	○	○	●	●
F34. Hælstropper	○	○	○	●	●
F35. Hemiplegiarmstøtte	○	○	○	○	○
F36. Armstøttelås	○	○	○	○	○
F37. Forlenget ryggstøtte	○	○	○		
F38. Kort benstøtte	○	○	○	○	○
F39. Vinklet benstøtte	○	○	○	○	○
F40. Utvidelsessett for benstøtte	○	○	○	○	○
F41. Veltesikring foran	○	○	○	○	○
F42. Rygg Swift Mobil-2, oppreist	○	○	○		

Í÷ìïúðìüôø îô ñ ôóíüì þñ ûüúðÿöþ
ðì ôóíñïùñþñ ûúîüñðô ûú îüñøñ ìì ýïüú
íúüìîñùñþú ô ôóûú÷óîìùñþú ñ îìòùú
þúîì ü öúîúðýþîú ô ðì ïú óìûìóôþñ ó
Øúòñþñ ðì ïú ìøñûôþñ ô ì Øúúþñòì www.etac.com
ôóíñüñþñ îì ô ñóôô üñó îü óöôþñ Å ÓWHUQDWLRQDO´ô
Å/RFDO ZHEVLWHV´ Þÿö ñ ìøñüôþñ ô óüÿìì óúóÿøñüþì ô
óì ûüúðÿöþì öìþú ôù úüøì ô óì ûü-ñðüôÿìùñ ü óüìüô
ýþîú ý ôù úüøì ô ûüñðô ûúöÿûöì ô óùýþüÿö óô
óì î óýþìúúî îìùñ

Î ü öúîúðýþîúþú ûúþüñíôþñ÷ þ ñ úîñö þ ýñð
ìì ýþú÷ì íú÷ùú÷ñðì þ ñ ÷ô ñþú öúñþú ûúøìì ùì
úúþüñíôþñ÷

Ýûôý ö ìì ñ÷ñøñùþôþñ óì

Ûüôùìð÷ñòùúýþô

Îôòþñ ýûôý öì ý ñ÷ñøñùþôþñ îð ýùú øúüñþú ú ýñóðøþñ
ôù úüøì ô þì ûüô÷úòôøì óì îýñöö ûüúðÿöþ

Ôóúíüìòñùô þì öúôþú ýì ûúýú ñì îý óì
ýþüìùô ì ýñ ìòøôüìþ î ìì ì÷úþú ùì ü öüîúð
ýþîúþú ýþü ðú îôòþñ àôïýü $ ðñ)
ý úþîñþùô þñöýþ

Úûôýìùôñ ìì ôóðñ÷ôñþú

Ýñøñõýþîúþú 6ZLIW 0RELO ñ ïìøì ú úíô÷ùô ýþú÷úîñ ói
þúì÷ñþìì ô ðÿ úþ öúôþú 6ZLIW 0RELO
ýì ý ûúøú ìú óìðîôòìùñ ô 6ZLIW 0RELO
ýñ óìðîôòì úþ ûúþüñíôþñ÷ Ôóðñ÷ô ýì
ìðìûþôüìùô ö ø ýûñ ô ô ìôþñ ìÿòð ó ûúþüñíôþñ÷
üñó ù öú÷öú ìì ýþüúõöô ô ûüôùìð÷ñòìùúýþô

Ûüñðìùóìì ñìôñ

Swift Mobil-2, Swift Mobil-2 XL, Swift Mobil 24"-2, Swift
0RELO 7LOW ô 6ZLIW 0RELO 7LOW
Åôóðñ÷ôñþú´ ô÷ô Åûüúðÿöþì´ ýì øñüô
ûüñðìùóìì ñùô óì úí÷ñö ììùñ ìì ô÷ô
óì ÿüö ôúüì÷úú ÿîüñòðìùñ ûúüìð
ÿîüñòðìùñ ôóðñ÷ôñþú ñ ûüñðìùóìì
ûüô ôóû ÷ùñùôñ ìì ôîôñùüô óìðì ô
øôîöìþì ô÷ô ìþú÷ñþìùì öìöþú ô
î î ô úþ ôïôñùùôþñ ûúøñ ñùô

ãñ÷ñîì ûúþüñíôþñ÷ýöì ïüýûì

Ûúþüñíôþñ÷ýöìþì ïüýûì ìì ôóðñ÷ôñþú ýñ
ÿüö ôúüì÷ìþì ýûúýúíüúýþ ìì öúüöüñþú
üñ ìì ýûñ ô÷÷ì ðôîïüúýþôô óðìîíý÷úýþ ýþ
÷ôì ÷úüöìþ Ûüñðìùóìì ñùú ñ óì
ýø ô÷ô ûúîñ ñ ô÷ô ý øìýì þ

Îþúüô úþñ ûúþüñíôþñ÷ô ìì ôóðñ÷ôñþú ýì
ôþñ öúûôþ úýôïü îìþ ûúø ô øñðô
÷ôýþñ þñ ùô ô öúûôþ ìýþüúõîìþ ôóðñ÷ôñþú

Ûüñðìùóìì ñìì ýüñðì ìì ýûúþüñíì

Ôóðñ÷ôñþú ñ ûüñðìùóìì ñùú óì ýûúþüñíì
î ðúøì ùô ýý÷úîô ô÷ô î ôùýþôþý
ôóûú÷óîìùñ î ííìô úú ùñ ô î ü÷ýîìô
úúðúíùô öúúúóôúúùô ýüñðô

Ûüñðìùóìì ñùú ûüô÷úòñùôñ

Ôóðñ÷ôñþú ñ ûüñðìùóìì ñùú óì ö-ìþñ ìûúü
ýüú ìì ýûúþüñíì ô øúòñ ðì ýñ ûüô÷ìïì
ìì ðñù

Ôóðñ÷ôñþú ñ ûüñðìùóìì ñùú óì ýûúþüñíì î ðúøì
ý ìñûúîüñðñì öúìì Ôóðñ÷ôñþú ñ ûüñðìùóìì ñùú
óì üñøúìþ ô ûúîþúüùì ýûúþüñíì

Ú (WDF ñóýû÷úìþì ôúìñù òôîúþ
Öìúîüúöþ ñóýû÷úìþì ôúìñù òôîúþ ñ îúðôöì
ö÷úìôôûúùôþñ ô ûþùúýúú ñóýû÷úìþì ôúìñô ôôîú
ôóóðñ÷ôñþú ô ôòñô www.etac.com

Úúöìóìîìô
Úûôïìôôìñ óì ýûúþüñíì ñ ýîüñòðìùñ îö÷ ôþñ÷ûú
ûñ ýìøú ûúðòîðôñ ý ôôô ñýöô ýîüñòðìùñ öúõþú
ýøöìðìñ þú ûúüúì óì ï üíì ô ô÷ô úþ ûúð÷ìö þúô ô
ûúöô üóì ýñð ì ûúóô ô ô ûúøú ûúô ûüñ î ü÷ ùñ
ö ø úþ ýþú÷ì

Úüûþôüñûúóìòìùô
Ú øì ôóíýþùô ûúúþôîûúúöìòìùô

Ûüñðÿûüñòðñùô
Ûüñðÿûüñòðñùô úûôýîì ô ðìðñù üôýôúî ñ÷ñøñùþìì
óì úûüñð÷ñùú ðñõýþîô ô÷ô ìýþüúõöì ìì óöðñ÷ô
øúòñ ðì ýñ ýíöüîðâ ìì ûøþîôõ þ î ý úþîñþùô üìóðñ÷

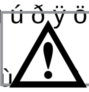

ßîñüñþñ ýñ ñ öú÷ñ÷ ìþì ýì óìö÷ ñùô öúïìþ
ûúþüñíôþñ÷ þ ý ðì ô÷ô ýþììî úþ ýþú÷ì

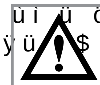

Úñ) ôóûú÷óîìõþñ ðñ ñ.öþùú ôóðñ÷ôñ

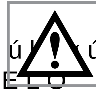

Ûüúîñüñþñ ýîýþôôþñ÷ýýþþì ìì ûúþüñíôþñ÷
óì ôúì úüñ÷ñì ûüñðô ýûúþüñíì
ô 6ZLIW 0RELO 7LOW øúòñ ðì

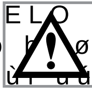

Ììöüì þó þìóñôöñ ðñ÷ñðñ øúòñ ðì ûüô ôùô ôóïìì ìô
ìì ûúþüñíôþñ÷

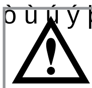

ãìýþô úþ þ ÷úþú øúïìþ ðì í ðìþ ûüôþôýùìþô ûü
ûúýþìî ìñ ô÷ô ôóììòðìùñ ìì ÷ñìñù ñþú

Ýñ ö÷ìôô ìùú ý ûúíýïþúýì ý ôþñöô

Ôóðñ÷ôñþú ñ ûüôîìòôñ ìì ôóôýöüììô þì ìì Üñï÷ìøñùþ
ÑÝ ûüñðîôðô þ÷ôý øñðô ôùýöüþñ ôóðñ÷ôñ
Ýûúñò÷ìôñ ñ ñýðøñùôúî ô ûüíúüìü ìì ôóôýöìùô þ
ñúûú ôìì î (1 ,62 ,62
Ûúùúøîìô ûüñðô ûúöüöüô

Ôù úüøì ô ûüñðô ûúöüöüô øúòñ ðì í ðñ ìùñøñùì
ìì www.etac.com

Úñðñ÷ìùù ý ôôþñ
Î ýþý îò ìì ìñûñ÷ìùú ý íôþñ ýî üóìùú ý ÿûúüñ
ìì ôóðñ÷ôñþú þú þñ íìì ýîúñîñøñùô ðì í ñ ðú
îìùú ìì ìñ ô øñýþñù þ ïüúîñ ô ìì ìì ôúì÷úô
ôúøúðñùðñù úüììù Øñýþùô þ þ ïüúîñ ñ ûüñðì
îô ýüøì ô þì üìýýúôóôúúðôñ÷

Úüñðýøúþüñ ôóôôüñìù
ñ îýô öú öúñþú ìð î ü÷ ôùýþüÿö ôôþñ ô ìýþü
î ü öúîúðýþîúþú Ôóðñ÷ôñþú ýüñ ôì÷úú ìðìûôüô
þ óôûüñðñ ûñ ýì ôì ðì óìôóúîì &(øìüöôüúîôìþ ìì
îúïüûô ú ìì (WDF ôóþô ì
îïýñðüô ô÷ô ðýýîô
ìöú ôøìþñ ù öìöîì ûñ ýúþì úþùúýú ôóû ÷ùñùôþñ
ìì ûñýýúìì÷ôóóôìññþú öúùýý÷þôüìöþñ ýñ ý (WDF

Ôóðñ÷ôñþú ñýîþì ôôúìú ý ðüýïú ôóðñ÷ôñ ìñ øúòñ
ìì ûüú÷ô ö ô (ìþú ûñññôúìú÷ôþ ìì ìôþú ñðúú þ ôóðñ÷
úýîñù ìöú ìñ ý ñýþîýïìþ ýúüìüôýøñùô óì öúøíôùô
ôìñùñ Ýîúü ûñ ýñ ý (WDF óì ìöþýì÷ìì ôù úúøì ô

Úûôýìùôñ ùì ôóðñ÷ôñþú — Îôòþñ àôïÿ

	Swift Mobil-2	Swift Mobil-2 XL	Swift Mobil 24"-2	Swift Mobil Tilt-2	Swift Mobil Tilt-2 XL
A1. Íú÷ **A2.** Úûúüì óì öüìö **A3.** Ýñðì÷öì **A4.** Þìûô ñüô ùì ûúð÷ìö þùô ôþñ Ì Úûúüì óì **A6.** Ñþôöñþ ý ùúøñü ùì ìüþôöÿ÷ ýñü ùúø ðÑþìôöñûüúôöüúðýþûì **A7.**	●	●	●	●	●
A8. Óìðùú öú÷ñÝ÷ûô **A9.** öì óì ûúþüñíôþñ÷			●		
A10. Úûúüì óì ï÷ìîìþì				●	●

Ýôøîú÷ô ñþôöñþô — Îôòþñ ôïÿì

Ýôøîú÷ô ì ü öúîúðýþîúþú ô ùì ôóðñ÷ôñþú ì **B17.** Ûúóô ô þì ùì ýñðñùñ-úöìóîì î÷ô
B1. Ûüñðÿûüñòðñùôñ ûüñðûìóùì ø-ùôñ÷ôü úÿýìîôñ÷ùúýþþì ùôñ **B2.** Ûú÷ñóùô ý îñþô ô ùÝýúüöôì **B3.**
óì üñ ôö÷ôñ **B4.** ùañýþþì ÿùö ô þì ñ óìö÷ ñùì
ô ùñ øúòñ ðì ýñ øñýþþì **B5.** ùañýþþì üÿùö
þì ñ úþö÷ ñùì ô øúòñ ðì ýñ øñýþô ùñÿ÷ôüú
B6. Ö÷ôöùñþñ î ü ÿ
ôöúùìþì ô÷ô ýöìùôùìõþñ 45 öúðì óì
B7. Ûúöìóîìùñ ùì úû ô 1 úþ ðîñ î óøúôùô ûû ôô
B8. Ûúöìóîìùñ ùì úû ô 2 úþ ðîñ î óøúôùô úû ôô
B9. Ôùýþüÿøñùþ 7 Ûúý **B10.** øñùþ ñýþúì Ðìþþì ùì ûüúôóîúðýþîú ùì ôóðñ÷ôñþú øúòñ ðì
ö÷ **B11.** Øìöýôøì÷ùú þñï÷ú ùì ûúþüñíôþñ÷úþîôüúðì ùì ôóðñ÷ôñþú Ûúð íìüöúðì î ý
þñ ùô ñýöôþñ **B12.** ûüúô ñþñþñ ôùýþüÿø ôôþñ óûú ôý÷úþú ãôý÷úîìþì öúøíôùì ô ý÷
ÿûúþüÿ **B13-B14.** Ûú ôýþîìùñ îôòþñ ÅÚÍýÝ÷ýôîÿüøíô ñ ðìþìþì ùì ûüúôóîúðýþîú
ûúððü òôì **B15.** Í÷úöôüìùô öüì **B16.** ñÙ ýþúõþñ
î ü ÿ ûúýþìîöìþì óì öüìöì ý ñýþîÿîì úûìýùúýþ úþ

Þñ ùô ñýöô ðìùùô — Îôòþñ àôïÿ

Íúüìîñùñ — Îôòþñ àôïÿì

Øúùþìò ûüô ðúýþìîöì **D1-D5** Îìòùú ñ ðì ýñ ÿîñüôþñ ñ öú÷ñ÷ ìþì ýì óìö÷ ñ
Ûüñ î ü÷ ùñ ûüñó ûüìï ô úí üùìþô ùìî ù ûüñðô ðì ôóî ü îìþñ ûüñ î ü÷
Ýìøú óì ýþú÷ì ùìþôýùñþñ ùìðú÷ÿ ûüýþîöìþì Ýÿ ùñ ûüñ ûúð÷ìö þùôöì úþ ýþüìùìþì ùì
ùì öú÷ñ÷úþú **D6** ûüñ î ü÷ ùñ ùì ýþú÷ì

Ý û þùôö ôóð üûìõþñ ýþú÷ì ùìóìð Ôóî ü ñþñ ûüñ î ü÷ ùñþú **D7** **D8-D14**

Î ûú÷úòñùôñ ùì ûúöúõ Úûúüô óì ü ñ
Îôùìïô óìö÷ îìõþñ öú÷öúþú ýñ øúòñ Ûúð÷ìöþùô ôþñ ýì ýï îìñøô **D13**
öú÷ñ÷ì öúïìþú ýþú÷ þ ñ ýñ ôóûú÷óîì î ýþì ôúùìüùú

D8

Ûñ ýñ úí÷ ïìõþñ ýìøú ùì ñðôùô ûúð÷ìö þùôö

Öú÷ñ÷ ìþì ùìýú ñùô ùìýþüìùô ûúðúýþñ þ øúòñ ÷ñýúú ðì ûúîðôïùñ ô óìî üþô
ýþìîô÷ùúýþþì ùì ýþú÷ì óì öüìöìþì ùìýþüìùô óì ðì øúòñ ûúþüñíôþñ÷ þ
ýñðùñ ô÷ô ðì ýñ ôóûüìîô úþ ýþú÷ì Úûúüôþñ óì
D9 ýì ýîì÷ ô ýñ **D14**

Ûüñ î ü÷ ùñ
Ûüñ ñùñþñ üôýöúîñþñ ô ýô îóñøñþñ ÷ùöôüúðì ùì ûúþüñíôþñ÷ þ ýñ
öìþú íú÷ùúï÷ñðì ýþñ úþïúîúüñù ùì Ûúý ñ ûüñ ûúð÷ìö þùôöì úþ ýþüìùìþì ûúóô
ùì ûúþüñíôþñ÷ Þü íîì ðì ýñ ôóûú÷óîì ûúøúõ ûúðúýþñ þ øúòñ ÷ñýúú ðì üñïÿ÷ôüì ï ÷ì ùì ýñ
ýüñðýþîì ìöú ûüñ î ü÷ ùñþú ýñ ý ôþì óì üôýöúîú ôìþú ð üòô ðü òöìþì ô ùìö÷ìù î òñ÷ìùìþì ûúóô
Ûúýñþñ ó ûúøú ùô ýüñðýþîì ì ßîñüñþñ ýñ ñ öú÷ñ÷ìþì ýì í÷úöôüìùô ìöú ýñ ô
ü ùú ûüñ î ü÷ ùñ ûúþüñíôþñ÷ þ ý ðì ô÷ô ýþìîì úþ ýþú÷ì ÿùö ô þì óì ùìö÷ìù ùñ öúïìþú ûúþüñíôþñ÷ þ ý
öúïìþú ýþú÷ì **D15**

www.vitac.com

Öúüñö ô Îôòþñ àôïÿ ì

Üñïÿ÷ôüìùñ ùì îôýú ôùìþì **E1-E7**
Îôýú ôùìþì ýñ üñïÿ÷ôüì ÷ñýùú üñó ûúýþìî ùñ ùì
íú÷þì î òñ÷ìùìþì ûúóô ô Îôòþñ üìóýú ùôþìú÷óîìõþñ ýþú÷ì ìöú íú÷þ þ úüìòñî ù
üìóðñ÷ì ý þñ ùô ñýöô ðìùùô Ûüúîñ ñ Óì÷ô õìñþñ
ýþüìùô ýì üñïÿ÷ôüìùô ùì ñðùì ô ý ì õôýú õûì

Ûúð÷ìö þùô ô

Îôýú ôùìþì ùì ûúð÷ìö þùô ôþñ ô ô÷ô ôüôùìþì øñòðÿ þ øúïìþ ðì ýñ üñïÿ÷ôüìþ Üìó ÷
þñþñ úûúüìþì î òñ÷ìùìþì ûúóô ô ô óìþñïùñþñ úþùúîú îôùþúîñþñ Ý÷ñð þúîì üìó ÷
úûúüìþì óì ü ñ î ûüìîô÷ùìþì ûúóô ô 6ZLIW 0RELO 7LOW ;/ ýñ ðúýþìî ý úúð÷
þüñ ùì ûúóô ô ôüôùì ùì ýñðì÷öìþì FP **E8**

Ûúýþìîñþñ ïìóúîúþú íÿþì÷ú î ûúóô ô Ì óì ðì ùìö÷úùôþñ ýñðì÷öìþì **E9** ðì ï÷ô úþ *f*

Ûúýþìîñþñ ïìóúîúþú íÿþì÷ú î ûúóô ô % óì ðì ùìö÷úùôþñ ýñðì÷öìþì **E10** úð ï÷ô úþ *f*

Úûúüì óì öüìöì
Ùì÷ô ùô ýì üìó÷ô ùô úû ôô óì üñïÿ÷ôüìùñ ùì îôýú ôùìþì üñó ûüñøñýþîùñ ùì óìö÷
óì öüìöìþì ôøìþ üìó÷ô ùô ùìýþüúõöô ùì îôýú ôùìþì ìöú öüìöìþì ùì ûúþüñíôþñ÷
ûúð ÷ óîùñ ùìóìð ýñ ûüñûúü îìþ üñø ô óì ûñþôþñ **E11**

Ûúþüñíôþñ÷ýöì ýûôüì öì **E12**

Úíý÷ÿòîìùñ ô ûúððü òöì

Ûú ôýþîìõþñ ôóðñ÷ôñþú öìþú ôóûúý÷óíþþñùýþñùðìþñôì÷ô ýì ÿýþúõ ôîô ùì úí ô
ùñìíüìóôîñù ûú ôýþîì ûüñûìüìþ S+ðøõõðÿñöþìùþô
Ôóû÷ìöùñþñ ô ûúðýÿ ñþñ Óì óì ôþì úþ öúüúóô ýñ ôóûú÷óîìþ ý÷ñðùôþñ ø
Ðñóôù ñö ôüìõþñ ôóðñ÷ôñþú ý üìóþíìûúüìüðúýþùñöúíüìíúþöì
þìùþ úþ ×ìöôüìùô ûúî ü ùúýþô ûú÷ôÿüñþìùúîú ûüì úîú
ôóðñ÷ôñþú ùñ ôóôýöîì ùôöìöîì ðüÿïûúüðþôñöì
ôóðñ÷ôñþú ô ùñïúîôþñ ûüôùìð÷ñòùÛýþ÷ôóúüìùþôýþúñìùñùô ûúî ü ùúýþô)H =Q 1L
ûú ôýþîìþ íñóúûìýùú ûüô *f*& î ûüúðïéðôùôïüùìù ô ýüñ ÿ øìþñüôì÷ùô ô ûüúôóîú
øôùÿþô úýîñù ìöú ùñ ñ ûúýú ñùú ðýþÿîñùôÞúîìñöìþô Óì ûüìîô÷ìþì ô ÿý÷úîô þì îôòþ
óì ûüñüìíúþîùñ www.etac.com.

Þüìùýûúüþ ý üìùñùôñ ô ôó î ü÷ ùñ

Ý üìùñùôñ
Ôóðñ÷ôñþú þü íîì ðì ýñ ý üìù îì ùì óìöüôþú ùì
ýÿ ú ø ýþú ûüô þñøûñüìþÿüì ùìð *f*& Ìöú ôóðñ÷ôñþú ñ
ý üìù îìùú ð ÷ïú îüñøñ ûúîñ ñ úþ ñþôüô øñýñ ì
ÿùö ôôþñ øÿ þü íîì ðì í ðìþ ûüúîñüñùô úþ ñöýûñüþ
ûüñðô ÿûúþüñíì

Ûüôùìð÷ñòùúîýþþñ àôïÿüì)		Swift Mobil-2	Swift Mobil-2 XL	Swift Mobil 24"-2	Swift Mobil Tilt-2	Swift Mobil Tilt-2 XL
F1.	Úûúüì óì öüìöìþì ô ûüìý ôþñ ý ûüúøñù÷ôî ï ÷	○	○	○	○	○
F2.	Úûúüì óì öüìöì	○	○	○	○	○
F3.	Úûúüì óì öüìöì ý üñï ï ÷	○	○	○	○	○
F4.	Úûúüì óì ìøûÿþôüìù öüìö	○	○	○	○	○
F5.	Ûúð÷úïì	○	○	○	○	○
F6.	Ûüôýþìîöô óì ûúð÷úïì	○	○	○	○	○
F7.	Ûüôýþìîöô óì øúùþôüìùñ ùì ùôýöì ûúð÷úïì	○	○	○	○	○
F8.	Ð üòì ô óì ûúð÷úïô	○	○	○	○	○
F9.	Ð üòì ô óì öú ì	○	○	○	○	○
F10.	×ñïñù ñ	○	○	○	○	○
F11.	Öìûìö ý ðü òöì	○	○	○	○	○
F12.	Óì ôþì ýüñ ÿ ûü ýöô	○	○	○	○	○
F13.	Øñöì ýñðì÷öì &RPIRUW îôýú ôùì úþîúüñùì úþóìð	○	○	○	○	○
F14.	Øñöì ýñðì÷öì &RPIRUW îôýú ôùì úþîúüñùì úþóìð	○	○	○	○	○
F15.	Öúø úüþùì ýñðì÷öì	○	○	○	○	○
F16.	Øñöì ýñðì÷öì &RPIRUW	○	○	○	○	○
F17.	Øñöì ýñðì÷öì &RPIRUW þ ýùú úþîì	○	○	○	○	○
F18.	Øñöì î óï÷ìîùô ì ýþìùðìüþùú úþîìü ùñ	○	○	○	○	○
F19.	Øñöì î óï÷ìîùô ì úîì÷ùú úþîìü ùñ	○	○	○	○	○
F20.	Öì÷ óì ýñðì÷öì	○	○	○	○	○
F21.	Øñöì ûúð÷úòöì óì ï üíì	○	○	○	○	○
F22.	Öúø úüþùì þìûô ñüô	○		○	○	
F23.	Î óï÷ìîùô öì óì ûúð÷ìö þùôö ðìúõöì	○	○	○	○	○
F24.	Úûúüì óì ïü íùìö	○	○	○	○	○

Ûüôùìð÷ñòùúîýþþñ àôïÿüì)		Swift Mobil-2	Swift Mobil-2 XL	Swift Mobil 24"-2	Swift Mobil Tilt-2	Swift Mobil Tilt-2 XL
F25.	Öú÷ìùô óì ûúóô ôúùôüìùñ ùì ïü ðùô öú ô íñðüìþì	○	○	○	○	○
F26.	Ïü ðñù öú÷ìù	○	○	○	○	○
F27.	Öú÷ìù óì ûúóô ôúùôüìùñ	○	○	○	○	○
F28.	Ùìûüñ ùì ïüñðì605 mm	○		○	○	
F28.	Ùìûüñ ùì ïüñðì665 mm	○	○	○	○	○
F29.	Ìùþô ùìö÷ìù ô ýþìíô÷ôóìþúüô îö÷ ôþñ÷ùú ýöúíì	○	○	○	○	○
F30.	Ìùþô ùìö÷ìù ô ýþìíô÷ôóìþúüô íñó ýöúíì	○	○	○	○	○
F31.	Ùìö÷ìù ú ÿýþüúõýþîú	○	○	○	○	○
F32.	Öúøû÷ñöþ óìðùô öú÷ñ÷ì	○	○	●		
F33.	Úûúüì óì ï÷ìîì ô ýöúíì	○	○	○	●	●
F34.	Üñø ô óì ûñþô	○	○	○	●	●
F35.	áñøôû÷ñïô ñù ûúð÷ìö þùôö	○	○	○	○	○
F36.	Óìö÷ îìùñ ùì ûúð÷ìö þùôö	○	○	○	○	○
F37.	ßð ÷òñùì úûúüì óì ï üíì	○	○	○		
F38.	Ö ýì úûúüì óì öüìöìþì	○	○	○	○	○
F39.	æï÷úîì úûúüì óì öüìöìþì	○	○	○	○	○
F40.	Öúøû÷ñöþ óì üìó ôü îìùñ ùì úûúüìþì óì öüìöìþì	○	○	○	○	○
F41.	Ûüúþôî úíü ìùñ úþûüñð	○	○	○	○	○
F42.	6ZLIW 0RELO óì ïü í ôóùüìîñù					

Obecné informace

' NXMHPH æH MVWH VL Y\EUDOL SRäNR]HQt
(WDF $E\VWH VH Y\YDURYDOL SRäNR]HQt
SURGXNWX PDQLSXODFL V QtP DVWKPDWLFNp
VL WHQWR QiYRG D XFKRYHMWH KRUQt
Najdete ho také na webových stránkách www.etac.com.
3PtVOXäQë MD]\N PbæHWH]YROLW
„International“ a „Local websites“. Naleznete zde také
GDOät GRNXPHQWDFL N SURG-XNWX
PDFH SUR SPHGHSLVXMtFt RVRE\
a pokyny pro obnovu.

9 WpWR SPtUXëFH MH XæLYDWHO RVRED NWHUi
3HëRYDWHO MH RVRED NWHUi SRPiKi
6H]QDP SORäHN SUR
3URKOpGQ WH VL VH]QDP SORæHN
XYHGHQ\ LQIRUPDFH WëNDMtFt VH
Obrázky odkazované na jednotlivých stranách
MVRX XYHGHQ\ QD]DëiWNX SPtUXëN\ VWU Dæ
3UR SPtVOXäQë WH[W YL] REU $ Dæ)

3RSLV]DPt]HQt
6ZLIW 0RELO MH PDGD PRELOQt
æLGOt] QLFKæ 6ZLIW 0RELO D
RYOiGiQ\ DVLVWHQWHP D 6ZLIW 0RELO
XæLYDWHO =DPt]HQt O]H SPL]Sb
XæLYDWHOH SRPRFt PDG\ ~SUDY
8UëHQë ~ëHO
6SUFKRYp WDOHWQt æLGOH 6ZLIW 0RELO 6ZLIW 0RELO
XL, Swift Mobil 24"-2, Swift Mobil Tilt-2 a Swift Mobil
7LOW ;/ GiOH URYQ æ MHQ Å]DPt]HQt
MVRX]GUDYRWQLFNp SURVWPHGNt
NRPSHQ]DFL IXQNëQtKR RPH]HQt
QHER LQYDOLGLW\ =DPt]HQt MH
K\JLHQLFNëFK ~NROb YH VSUäH
WDOHW D URYQ æ SPL SPHVXQHFK
N SURYiG Qt K\JLHQLFNëFK ~NROb
6NXSLQD XUëHQëFK XæLYDWHOb
'HÀQLFH VNXSLQ\ XæLYDWHOb]DPt]HQt
IXQNëQtFK VFKRSQRVWHFK MHGQRWOLYëFK
GLDJQy]H]GUDYRWQtP VWDYX QHER
SUR RVRE\ V W OHVQRX YëäNRX Y\äät QHæ
V KPRWQRVWt Y\äät QHæ NJ
6HNXQGiUQtPL XæLYDWHOL]DPt]HQt
SRVN\WXMtFt SRPRF D]GUDYRWQt
NWHPt SURYiGt QDVWDYHQt]DPt]HQt
8UëHQp SRVWPHGt
=DPt]HQt MH XUëHQR N SRXæLWt
SURVWPHGt QHER LQVWLWXFtFK
koupelnách, nikoli však v bazénech nebo v podobných
NRUR]LYQtFK SURVWPHGtFK
8UëHQp SRXæLWt
=DPt]HQt MH XUëHQR NH NUiWNRGREpPX
SRXæLWt D O]H MHM SRXætYDW Q NROLNUiW GHQQ
=DPt]HQt MH XUëHQR N SRXæLWt Y NRQWDNWX V QHSRUXäHQRX
SRNRæNX =DPt]HQt MH XUëHQR N UHQRYDFL D RS WRTQpPX
SRXæLWt
3PHGSRNOiGDQi æLYRWQRVW YëURENX
3PHGSRNOiGDQi æLYRWQRVW MH OHW ÓSOQp LQIRUPDFH
R æLYRWQRVWL]DPt]HQt QDOH]QHWH QD ZHERYëFK VWUiQNiFK
www.etac.com.

Indikace:

1HMVRX]QiPp æiGQp NRQWUDLQGLNDFH
SURWLSRGQ\FK SPHG QiXSHP
9DURYiQt SRSLVXMtFt UL]LND NRNUpWQtFK
QDVWDYHQt]DPt]HQt QDOH]QHWH Y SPtVOX
8MLVWWH VH æH MVRX NROHëND]DPNQXW
VL XæLYDWHO VHGi GR NPHVOD QHER YVW
Vedlejší účinky: Další informace
3PHG SRXæLWtP]NRQWUROXMWH FLWOLYR
QD SURROHæHQLQ\
=DKUiWp]DPt]HQt PbæH]SVRELW SRSiOHC
VSUFKRYëFK WRDOHWQtFK
DPt]HQt MH RWHYUHQp QD
3L QDVD]HQt PbæH]XQGiYQt PtV\ PbæH
SRNOiGiQt PtV\ PbæH
3URKOiäHQt R VKRG
=DPt]HQt VPOAXMH SRæDGDYN\ QDPt]HQt (Y
parlamentu a Rady (EU) 2017/745 o zdravotnických
SURVWPHGFtFK
DPt]HQt MH RWHYUHQp QD DVSOAXMH SRæ
ENISO 10993-1, ISO 17966:2016
QHER ÅYëUEHN´
QÁRUDFH SPHG]DNRXSHQtP
QJRUPDFH SPHG]DNRXSHQtP QDOH]QHWH
www.etac.com.
1HSPt]QLYi XGiORVW
9 SRSDG æH Y VRXYLVORVWL V SRXætYiQ
NQHSPt]QLYp XGiORVWL MH WUHED ML YëD
SURGHMFL D SPtVOXäQpX QiURGQtPX ~PDG
SURGHMFH LQIRUPDFH SPHGi YëURELF
9ODVWQt QDVWDYHQt
MH YKRGQp SUR SRXæLWt V QHSRQ\Q D QDVWDYH
QDVWDYHQt UEUDXWH VH QD VSROHëQRVW
-H OL]DPt]HQt VSRMHQR V MLQëP]DPt]HQt
] QLFK QpVW R]QDëHQt &(SRNXG QHH[LVW
R VSRMHQt $NWXiOQt LQIRUPDFH YiP SRVN
Etac.
SRXæLWt D GORXKRGREpPX
SRXæLWt Y NRQWDNWX V QHSRUXäHQRX
SRNRæNX =DPt]HQt MH XUëHQR N RS WRTQpPX
SRXæLWt

3RSLV]DPt]HQt

Viz obrázek A

	Swift Mobil-2	Swift Mobil-2 XL	Swift Mobil 24"-2	Swift Mobil Tilt-2	Swift Mobil Tilt-2 XL
A1. Šroub **A2.** 2S UND **A3.** Sedák **A4.** þDORXQ Qt SRGUXÿHN **A5.** =iGRYi RS UND **A6.** ãWtWHN VpULRYp ÿtVOR GãWtXPHYë VRUREX **A7.**	●	●	●	●	●
A8. =DGQt NRO%ÿ]NR **A9.** %ÿ]NRD XæLYDWHOH			●		
A10. 2S UND KODY\				●	●

6\PERO\ äWtWN\

9L] REUi H

6\PERO\ Y QiYRGX D QD]DPt]HQt **B17.** Poloha sedadla má vliv na stabilitu.

B1. 9DURYiQt XSR]RUQ Qt 8æHWHÿPH]HQt **B2.** ,QiRUPDFH R äWtWNX V ÿtVOHP SRORæN\ rady a tipy. **B3.** Materiál pro recyklaci. **B4.** 6RXÿiVW IXQNFH MH]DEORNRYiQD D QHO]H V Qt SRK\ERYDW VHPL]RYDW ji. **B5.** 6RXÿiVW IXQNFH MH RGEORNRYDQi D O]H V Qt SRK\ER YDW VHPL]RYDW **B6.** 9DNQWH QD LNRQX CHER QDÿW WH 45 NyG SUR VSXäW Qt YLGHD **B7.** =REUD]XMH VH PRæQRVW 1 ze dvou dostupných PRæQRVW **B8.** =REUD]XMH VH PRæQRVW 2 ze dvou GRVWXSQëFK **B9.** Nástroj Torx **B10.** Nástroj LPEXVRYpNRX **B11.** 0Dtÿ LPiOQt KPRWQRVW XæLYDWHOH (viz technické údaje). **B12.** 3PHÿW WH VL QiYRG N SRXæLWt **B13–B14.** þLäW Qt YL] ÿiVW 6HUYLV D ~GUæED **B15.** =DPNQXWi NROHÿND **B16.** 1HÿWDRXSHMWH QD VWXSDÿNX KUR]t QHEH]SHÿt SPHYUiFHQt

B18. Název výrobku. **B19.** Popis výrobku. **B20.** 9ëURE\ÿtVOR **B21.** þtVOR SRORæN\ **B22.** CE **B23.** 7pNDPVNp **B24.** Datum výroby. **B25.** þiURYë NyG SRGOH *6 *7,1 D YëUR ÿtVOR

7HFKQLFNp ~GDMH

9L] REUi

Manipulace

9L] REUi H

,QVWDODFH SR GRGiQt **D1–D5** 3PHVXQ SPHV SUiK 3RX]H X NPHVOD]DWODÿWH QD **D6** 3PL REVD]HQt]DWiKQ WH NPHVOR GR]DGX

V klidové poloze:

3RNXG Pi EëW NPHVOR SRXætYiQR Y NOLGRYp SROR]H YæG\ ]DPNQ WH FR QHMYtFH NROHÿHN **D8**

.ROHÿND QDVP URYDQi YHQ]OHSäXMt VWDELOLWX NPHVOD **D9**

3PHVXQ 9\KRGQRXWH UL]LND D XG OHMWH VL SR]QiPN\ DNR SHÿRYDWHO RGSRYtGiWH]D EH]SHÿQRVW XæLYDWHOH 3RNXG MH SPHVXQ SRYDæRYiQ]D ULVNDQWQt MH QXWQR SRXætYDW SRPbFN\ 3RPbFN\ SUR PDQXiOQt SPHVXQ QDOH]QHWH QD ZHEX www.etac.com.

8MLVW WH VH æH MVRX NROHÿND]DPNQXWD NG\æ VL XæLYDWHO VHGi GR NPHVOD QHER YVWiYi

3PHG]DKiMHQtP SPHVXQX MH GbOHæLWp]D E\OD]DPNQXWi D VP PRYDOD YHQ 6NORSW NPHVOD QD VWUDQ SPHVXQX 3URYH WH SPHVXQ **D7** **D8–D14** 3RGUXÿN\ 3RGUXÿN\ MVRX VNORSQp **D13**

1HRStUHMWH VH SRX]H R MHGQX SRGUXÿN 6WXSDÿN\ $VLVWHQW PbæH VQDGQR VWXSDÿN\ ]YHGQ VWUDQ\ DE\ VH XæLYDWHO PRKO GR NPHVO] Q M YVWiW 6WXSDÿN\ MVRX HGQtPDWHOQ **D14**

1D VWXSDÿNX QHVWRXSHMWH

)XQNFH QDNORQ Qt $VLVWHQW PbæH VQDGQR QDV-WDYLW ~KHO QtP UXNRMHWL D QDNORQ QtP GR SRæDGRY SRXæLWt IXQNFH QDNORQ Qt V XæLYDWHOH VH XMLVW WH æH MVRX NROHÿND]DPÿHQi **D15**

1DVWDYHQt 9L] REUi H

1DVWDYHQt YëäN\
9ëäNX O]H VQDGQR QDVWDYLW]DWtQXWtP åURXEX GR
SRæDGRYDQp SRORK\ ,QIRUPDFH R Y]GiOHQRVWHFK
QDOH]QHWt Y ÿiVWL 7HFKQLFNp ~GDMH =NRQWURORXMWH
]GD MVRX RE VWUDQ\ QDVWDYHQ\ QD VWHMQRX YëäNX **E1-E7**

> 1HSRXætYHMWH æLGOL SRNXG äURXE RU QHQt]DMLãWČQR

3RGUXÿN\

9ëäNX SRGUXÿHN DQHER ätPNX PH]L QLPL O]H QDVWDYLW 3RYROWH äURXE\ äURXE\ ]QRYX XWiKQ WH 3RWRP XYROQ WH D]QRYX QDVD WH GH/VOÿNX SR æLGOH 6ZLIW 0RELO 7LOW ;/ VH GRGiYi V SRGUXÿNDPL LQVWDORYDQëPL Y **E8**

3O\QRYë StVW XPtVW WH GR SRORK\ $ SUR QDNORQ Qt VHGiNX **E9** ~KOX RG

3O\QRYë StVW XPtVW WH GR SRORK\ % SUR QDNORQ Qt VHGiNX **E10** ~KOX RG

6WXSDÿND

3RVXQXWt SRMLVWQpKR NROtNX XPRæAXMH Ub]Qp QDVWDYHQt YëäN\ 6WXS KUR]t VNORX]QXWt XæLYDWHORYëFK FKRGLGHO GR]DGX MH GH **E11** SRUXÿHQR S

%U]GD XæLYDWHOH **E12**

6HUYLV D ~GUæED

=DPt]HQt ÿLVW WH E æQëP QHD-EU1D]RYQtPDQLXVWUDWLRWPLSNURRVWHGO\ SRXæLW\ C NHP S+ Dæ 2SOiFKQ WH D Rpovxdowéhupravy:
=DPt]HQt GH]LQÀNXMWH GH]LQIHNRYQDpURWRNHP SUiäNRYp ODNRYiQt SR
=DPt]HQt QHY\æDGXMH æiGQRX MarvaniX ~GUæEX
=DPt]HQt D MHKR SPtVOXäHQVWYt Neladuvaneéeljosiehpivchyÿ EVZNiW SPL
WHSORW *f*& SR GREX PLQXW **QHW**t]DLXWDHQGHPRWHLQDNORYp D YëURÈQt
7R SODWt URYQ æ SUR UHSDVRYiQt zapuky viz www.etac.com.
0DWHULiO\ YëURENX MVRX RGROQp YbÿL E æQëP GH]LQIHNÿQtP SURVWPHGNbP

3PHSUDYD VNODGRYiQt D OLNYLGDFH

8VNODGQ Qt
=DPt]HQt VNODGXMWH YH YQLWPQtFK SURVWRUiFK QD VXFKpP PtVW SPL WHSORW QDG *f*& 3RNXG MH]DPt]HQt VNODGRYiQR GORXKRGRE GpOH QHæ ÿW\PL P VtFH PXVt MHKR IXQNÿQRVW SPHG SRXæLWtP]NRQWURORYDW RGERUQtN

3PtVOXäHQVWYt Wz obrázek F	Swift Mobil-2	Swift Mobil-2 XL	Swift Mobil 24"-2	Swift Mobil Tilt-2	Swift Mobil Tilt-2 XL
F1. 3RGS UD QRKRX D OëWHN QDVWD	○	○	○	○	○
F2. 6WXSDÿND	○	○	○	○	○
F3. 6WXSDÿND V QDVWDYLWHOQëP ~K	○	○	○	○	○
F4. $PSXWDÿQt SRGQRæND	○	○	○	○	○
F5. 7RDOHWQt PtVD	○	○	○	○	○
F6. 1iVWDYFH GUæiNX PtV\	○	○	○	○	○
F7. 1iVWDYFH SUR VSRGQt PRQWiæ Pt	○	○	○	○	○
F8. 'UæiN\ WRDOHWQtFK PtV	○	○	○	○	○
F9. 'UæiN\ QiGRE\	○	○	○	○	○
F10. 0tVD	○	○	○	○	○
F11. 9tNR V GUæDGOHP	○	○	○	○	○
F12. .U\W SURWL UR]VWPLNX	○	○	○	○	○
F13. 0 NNp SRKRGOQp VHGiWNR YëäND otvor vzadu	○	○	○	○	○
F14. 0 NNp SRKRGOQp VHGiWNR YëäND otvor vzadu	○	○	○	○	○
F15. Pohodlné sedátko	○	○	○	○	○
F16. 0 NNp SRKRGOQp VHGiWNR	○	○	○	○	○
F17. 0 NNp SRKRGOQp VHGiWNR ² ~]Në	○	○	○	○	○
F18. 0 NNë SROäWiP ² VWDQGDUGQt RW	○	○	○	○	○
F19. 0 NNë SROäWiP ² RYiOQë RWYRU	○	○	○	○	○
F20. Kryt sedátka	○	○	○	○	○
F21. 0 NNp]DGQt SROVWURYiQt	○	○	○	○	○
F22. 3RKRGOQp SROVWURYiQt	○		○	○	
F23. 3RGXäND QD SRGUXÿNX SiU	○	○	○	○	○
F24. 2S UD WUXSX	○	○	○	○	○
F25. 3RORKRYDFt SiV\ QD KUXGQtN D ERN\	○	○	○	○	○

3PtVOXäHQVWYt Wz obrázek F	Swift Mobil-2	Swift Mobil-2 XL	Swift Mobil 24"-2	Swift Mobil Tilt-2	Swift Mobil Tilt-2 XL
F26. 3iV SPHV KUXGQtN	○	○	○	○	○
F27. 3RORKRYDFt SiV	○	○	○	○	○
F28. 3PtÿND 605 mm	○		○	○	
F28. 3PtÿND 665 mm	○	○	○	○	○
F29. 6WDELOL]iWRU\ SURWL SPHYUiFHQt GUæiNX	○	○	○	○	○
F30. 6WDELOL]iWRU\ SURWL SPHYUiFHQt	○	○	○	○	○
F31. 6NOiS ÿ	○	○	○	○	○
F32. 6DGD]DGQtFK NROHÿHN	○	○	●		
F33. 2S UND KODY\ D GUæiN	○	○	○	●	●
F34. 3DWQt PHPtQN\	○	○	○	●	●
F35. +HPLSOHJLFNi SRGUXÿND	○	○	○	○	○
F36. =iPHN SRGUXÿN\	○	○	○	○	○
F37. 3URGORXæHQi RS UND]DG	○	○	○		
F38. .UiWNi RS UND QRKRX	○	○	○	○	○
F39. =DKQXWi RS UND QRKRX	○	○	○	○	○
F40. 5R]äLPXMtFt VDGD SUR RS UNX QRK	○	○	○	○	○
F41. 3PHGQt RFKUDQD SURWL SPHYUiFHQ	○	○	○	○	○
F42. =DGQt ÿiVW 6ZLIW 0RELO Y]SPtPH	○	○	○	○	○

www.etac.com

17966:2016

www.etac.com

www.etac.com

	Swift Mobil-2	Swift Mobil-2 XL	Swift Mobil 24"-2	Swift Mobil Tilt-2	Swift Mobil Tilt-2 XL
A2. A3. A4. A5. A6. A7.	●	●	●	●	●
			●		
				●	●

B5. B6. B8. B9. B13-B14. B16. B18. B19. B20. B21. B22. B23. B24. B25.

	●	●	●	●	●

www.etac.com.

‘ ¼ § « ¨ ² ¦ • ¬ ³ ° œ - ³ ¤ ²³ ¦ ¬ .

‘ ¼ § « ¨ ² ¦ ¼ · ® ´ ±

“ ® ¼ · ® ± ° ´ § « ž ¥ ¤ ³ ¨ ¤ ¼ © ® ª « ¤ ¤ ¨ ² ¢ • ³ ® ° § ® © ª ž £ ¤ ¬ ® ¼ ¤ ž ¬ ¨ © ª ¤ ¨ £ ¸ « œ ¬ ®

²³ ¦ ¬ ¯ ¨ ³ ® ¼ « ¤ ¬ ¦ § œ ² ¦ „ ¤ ž ³ ¤ ³ ¨ ± ¯ ® ² ³ › ² ¤ ¨ ± ²³ ¦ ¬

¤ ¬ » ³ ¦ ³ ³ ¸ ¬ ³ ¤ ¶ ¬ ¨ © ½ ¬ £ ¤ £ ® « œ ¬ ¸ ¬ … ª œ ¢ - ³ ¤ » ³ ¨ © ¨ ® ¨ £ ¼ ®

¯ ª ¤ ´ ° œ ± œ ¶ ® ´ ¬ ° ´ § « ¨ ² ³ ¤ ž ²³ ® **E11**-**E7** ® ¼ · ® ±

’ ³ ¦ ° ž ¢ « ³ ¶ ¤ ° ¨ ½ ¬

“ ® ¼ · ® ± ³ ¸ ¬ ²³ ¦ ° ¨ ¢ « › ³ ¸ ¬ ¶ ¤ ° ¨ ½ ¬ © ¨ • ³ ® ¯ ª › ³ ® ± « ¤ ³ - ¼ ³ ¸ ¬ ²³ ¦ ° ¨ ¢ « › ³ ¸ ¬ ¶ ¤ ° ¨ ½ ¬ « ¯ ® °

³ ¨ ± ¡ ž £ ¤ ± ¯ ¤ ° ¨ ²³ ° œ · ³ ¤ ³ ® ²³ • ° ¨ ¢ « « œ ¶ ° ¨ ¬ ³ ® ¯ ® § ¤ ³ ¦ § ´ « ¦ ³ • § œ ² ¦ © ¨ ²

¶ ª ° ½ ²³ ¤ © ¨ ¤ ¯ ¬ ³ ® ¯ ® § ¤ ³ • ²³ ¤ ³ ¦ ¬ ¯ ª › © ²³ • ° ¨ - ¦ ± ¶ ¤ ° ¨ ½ ¬ ²³ ¦ ² ¸ ²• § œ ² ¦ “ ® 6 Z L I W

« ¤ ³ ²³ ¦ ° ž ¢ « ³ ¶ ¤ ° ¨ ½ ¬ ³ ® ¯ ® § ¤ ³ ¦ « œ ¬ ²³ ¦ ¬ ¯ ¨ ® « œ ² § œ ² ¦ ¯ ª › ³ ® ± © **E8** § ž ² « ³ ® ± F

“ ® ¯ ® § ¤ ³ • ²³ ¤ ³ ® œ « ¡ ® ª ® ¤ ° ž ® ´ ²³ ¦ § œ ² ¦ $ ¢ ¨ ¬ ¢ ¤ ž ° ¤ ³ ¤ ³ ® © › § ¨ ² « **E9** ² ¤ ¢ ¸ ¬ ž ¤ ± ¯ ›

“ ® ¯ ® § ¤ ³ • ²³ ¤ ³ ® œ « ¡ ® ª ® ¤ ° ž ® ´ ²³ ¦ § œ ² ¦ , ¢ ¨ ¬ ¢ ¤ ž ° ¤ ³ ¤ ³ ® © › § ¨ ² « **E10** ¤ ¢ ¸ ¬ ž ¤ ± ¯ »

’ ³ • ° ¨ ¢ « ¯ ® £ ¨ ½ ¬

Œ ¤ ³ © ¨ ¬ ½ ¬ ³ ± ³ ® ¬ ¯ ž ° ® ² µ › ª ¨ ² ¦ ± œ ¶ ¤ ³ ¤ ²³ ¦ £ ¨ › § ¤ ² • ² ± £ ¨ › µ ® ° ¤ ± ¤ ¯ ¨ ª ® ¢ œ ± ° ¼ § « £ ¨ µ ® ° ¤ ³ ¨ © œ ± ° ´ § « ž ² ¤ ¨ ± ¼ · ® ´ ± … › ¬ ³ ¯ œ ª « ³ ³ ® ´ ¶ ° • ²³ ¦ £ ¨ ³ ° œ ¶ ® ´ ¬ © ž ¬ £ ´ ¬ ® ²³ › ³ ¨ ¦ ¶ ° • ² ¦ ¨ « › ¬ ³ ¸ ¬ µ ³ œ ° ¬ ± **E11**

• ° œ ¬ ® ¶ ° • ²³ ¦ **E12**

… ° ¢ ² ž ¤ ± ¤ ¯ ¨ ² © ¤ ´ • ± © ¨ ² ´ ¬ ³ • ° ¦ ² ¦ ±

Š § ° ž ²³ ¤ ³ ® ¨ ³ ° ® ³ ¤ ¶ ¬ ® ª ® ¢ ¨ © » ¯ ° ® « œ § ® ¶ £ ® ± « ® • ® » ½ ¬ ¶ ¼ ¤ ¨ © ¨ ¢ ¨ ³ ¦ ¬ ¯ ® © ³ › ²³ ² ¦ œ ¬ ³ ´ ¯ ¨ © » « ¦ ª ¤ ¨ ¬ ³ ¨ © » © § ° ¨ ²³ © « » ² « ª ³ S ³ + © « ¤ ³ a ¨ © › ¤ ž ¬ ¨ ¬ § ¤ © ³ ¨ © › ²³ ² ´ ¬ § ¨ ² « œ © ¨ Ž ¤ ¯ ª ¼ ¬ ¤ ³ ® ¨ ³ ° ® ³ ¤ ¶ ¬ ® ª ® ¢ ¨ © » ¬ ³ ® ® » ¬ © ¨ ²³ ¤ ¢ ¬ ½ ²³ ¤ ³ ® ƒ ¨ ¯ ° ® ²³ ² ž ¯ » ³ ¦ £ ¨ › ¡ ° ¸ ² ¦ œ ¶ ® ´ ¬ ¶ ° ¦ ² ¨ « ® ¯ ® ¨ • ¯ ® ª ´ « › ¬ ¤ ³ ® ¨ ³ ° ® ³ ¤ ¶ ¬ ® ª ® ¢ ¨ © » ¯ ° ® ¹ » ¬ ³ ® ± ½ ¬ ¤ ª ¤ ± ¦ ¬ ¯ ® ¤ ¢ ¢ ¼ ² ¦ ¢ ³ ® ´ ± © ¨ ³ ± ¯ ª ® ° ¯ ® § œ ² ³ ¯ ° ¤ ª © » « ¤ ¬ › ³ ® ´ « ¤ ² µ › ª ¤ ¨ ² § œ © ž ² ³ ® ƒ & ²³ » ³ ® ¯ ® www.etac.com ¤ ¯ ž ª ¤ ¯ ³ › ¤ µ » ² ® ¬ £ ¤ ¬ © § ® ° ž ¥ ¤ ³ ¨ © › ¯ ® ¨ £ ¨ µ ® ° ¤ ³ ¨ © •

Œ ¤ ³ µ ® ° › ¯ ® § • © ¤ ´ ² ¦ © ¨ ¯ » ° ° ¨ . ¦

• ¯ ® § • © ¤ ´ ² ¦ ¯ ® § ¦ © ¤ ´ « œ ¬ ® ¢ ¨ « ¤ ¢ › ª ® ¶ ° ® ¬ ¨ © » £ ¨ › ²³ ¦ « ¯ ›

“ ® ¨ ³ ° ® ³ ¤ ¶ ¬ ® ª ® ¢ ¨ © » ¯ ° ® ¹ » ¬ ¯ ° œ ¯ ³ œ ² ¤ µ ´ ± ¦ ª ¤ ¨ ¯ ³ ® ± ¦ ª ¤ ¨ ³ ® ´ ¯ ¨ © » ³ ¦ ¶ ° • ² ¦

² ¤ ¤ ² ³ ¤ ¨ ³ ® ´ © ¨ ¯ ° ¤ ª © » £ ¨ › ²³ ¦ « ¯ ¨ ² ¤ § ° « ® © ° ² ž › ¬ ³ ¸ ¬ ƒ & • ¬ œ ¶ ¤ ¨ ¯ ° « ¤ ž ¬ ¤ ¨

• ° ¤ ª © » « ¤ ¬	• ¬ ³ ° œ - ³ ¤ … ¬ » ³ ¦ ³	Swift Mobil-2	Swift Mobil-2 XL	Swift Mobil-24"-2	Swift Mobil Tilt-2	Swift Mobil Tilt-2 XL
’ “	’ ³ • ° ¨ ¢ « ¯ ® £ ¨ ½ ¬ © ¨ © ¬ ¦ « ½ ¬ « ¤ ³ ¡ ª ¢ ¸ ¬ ž ±	○	○	○	○	○
’ “	’ ³ • ° ¨ ¢ « ¯ ® £ ¨ ½ ¬	○	○	○	○	○
’ “	’ ³ • ° ¨ ¢ « ¯ ® £ ¨ ½ ¬ « ¤ ¯ ° ® ² ° « ® ¥ » « ¤ ¬ ¦ ¢ ¸ ¬ ž	○	○	○	○	○
’ “	’ ³ • ° ¨ ¢ « ¢ ¨ © ° ¸ ³ ¦ ° ¨ ² « œ ¬ ® ¯ » £ ¨	○	○	○	○	○
’ “	„ ® ¶ ¤ ž ® « - ¨ £ ž ® ´ ³ ® ´ ª œ ³ ±	○	○	○	○	○
’ “	• ° ® ² ° ³ • « ³ ´ ¯ ® £ ® ¶ • ± ¢ ¨ £ ® ¶ ¤ ž ®	○	○	○	○	○
’ “	• ° ® ² ° ³ • « ³ ¢ ¨ ¶ « ¦ ª • ¡ › ² ¦ ² ³ • ° ¨ - ¦ ± ´ ¯ ® £ ® ¶ • ± ¢ ¨ £ ® ¶ ¤ ž ®	○	○	○	○	○
’ “	” ¯ ® £ ® ¶ œ ± ¢ ¨ £ ® ¶ ¤ ž ® « - ¨ £ ž ® ´ ³ ®	○	○	○	○	○
’ “	” ¯ ® £ ® ¶ œ ± © › £ ® ´	○	○	○	○	○
’ “	„ ® ¶ ¤ ž ®	○	○	○	○	○
’ “	Š ¯ › © ¨ « ¤ ª ¡ •	○	○	○	○	○
’ “	• ³ ¤ ° ¼ ¢ ¨ ® ¯ ° ® ² ³ ² ž ± ¯ » ¯ ¨ ³ ² ¨ ª ¨ œ ±	○	○	○	○	○
’ “	Œ ª © » › ¬ ¤ ³ ® © › § ¨ ² « ¼ · ® ± F P ¬ ® ¨ ¶ ³ » ² ³ ¦ ¬ ¯ ª › ³ ¦	○	○	○	○	○
’ “	Œ ª © » › ¬ ¤ ³ ® © › § ¨ ² « ¼ · ® ± F P ¬ ® ¨ ¶ ³ » ² ³ ¦ ¬ ¯ ª › ³ ¦	○	○	○	○	○
’ “	x ¬ ¤ ³ ® © › § ¨ ² «	○	○	○	○	○
’ “	Œ ª © » › ¬ ¤ ³ ® © › § ¨ ² «	○	○	○	○	○
’ “	Œ ª © » › ¬ ¤ ³ ® © › § ¨ ² « ² ³ ¤ ¬ › » › ¬ ® ¨ ¢ «	○	○	○	○	○
’ “	Œ ª © » « - ¨ ª › ° ¨ © ¬ ® ¬ ¨ © » › ¬ ® ¨ ¢ «	○	○	○	○	○
’ “	Œ ª © » « - ¨ ª › ° ¨ ® ¡ › ª › ¬ ® ¨ ¢ «	○	○	○	○	○
’ “	Š › ª ´ « « © § ž ² « ³ ® ±	○	○	○	○	○
’ “	Œ ª © » ¤ ¯ ž § ¤ « ¯ ª › ³ ¦ ±	○	○	○	○	○
’ “	x ¬ ¤ ³ ¦ ¤ ¯ œ ¬ £ ´ ² ¦	○		○	○	
’ “	Œ - ¨ ª › ° ¨ ² ³ ¦ ° ž ¢ « ³ ® ± ¶ ¤ ° ¨ ½ ¬ ¥ ¤ ¼ ¢ ® ±	○	○	○	○	○
’ “	’ ³ • ° ¨ ¢ « © ® ° « ® ¼	○	○	○	○	○

• ° ¤ ª © » « ¤ ¬	• ¬ ³ ° œ - ³ ¤ … ¬ » ³ ¦ ³	Swift Mobil-2	Swift Mobil-2 XL	Swift Mobil-24"-2	Swift Mobil Tilt-2	Swift Mobil Tilt-2 XL
’ “	† ½ ¬ ¤ ± ² ´ ¢ © ° › ³ ¦ ² ¦ ± § ½ ° © © ¨ ¨ ² ¶ ž ¸ ¬ ² ³ ¦ ² ¸ ² ³ • § œ ² ¦	○	○	○	○	○
’ “	† ½ ¬ ¦ § ½ ° ©	○	○	○	○	○
’ “	† ½ ¬ ¦ ² ´ ¢ © ° › ³ ¦ ² ¦ ± ² ³ ¦ ² ¸ ² ³ • § œ ² ¦	○	○	○	○	○
’ “	… ¢ © › ° ² ¨ ° 6 0 5 £ ® ±	○		○	○	
’ “	… ¢ © › ° ² ¨ ° 6 6 5 £ ® ±	○	○	○	○	○
’ “	’ ³ § ¤ ° ® ¯ ® ¨ ¦ ³ œ ± ¯ ° ® ² ³ ² ž ± ¯ » ¬ ³ ° ® ¯ • « ¥ ž « ¤ ¡ ° ¶ ž ® ¬ ² ³ • ° ¨ - ¦ ±	○	○	○	○	○
’ “	’ ³ § ¤ ° ® ¯ ® ¨ ¦ ³ œ ± ¯ ° ® ² ³ ² ž ± ¯ » ¬ ³ ° ® ¯ • ¶ ¸ ° ž ± ¡ ° ¶ ž ® ¬ ² ³ • ° ¨ - ¦ ±	○	○	○	○	○
’ “	Œ ¦ ¶ ¬ ¨ ² « » ± ¬ › © ª ¦ ² ¦ ±	○	○	○	○	○
’ “	Š ¨ ³ ¯ ž ² ¸ ³ ° ® ¶ ½ ¬	○	○	●		
’ “	’ ³ • ° ¨ ¢ « © ¤ µ ª • ± © ¨ ¡ ° ¶ ž ® ¬ ± ² ³ • ° ¨ - ¦ ±	○	○	○	●	●
’ “	‰ « › ¬ ³ ¤ ± µ ³ œ ° ¬ ±	○	○	○	●	●
’ “	’ ³ • ° ¨ ¢ « ¢ ¨ ¦ « ¨ ¯ ª ¦ ¢ ¨ © » ¶ œ ° ¨	○	○	○	○	○
’ “	• ² µ › ª ¤ ¨ ² ³ ¦ ° ž ¢ « ³ ® ± ¶ ¤ ° ¨ ½ ¬	○	○	○	○	○
’ “	… ¯ ¨ « ¦ © ´ « œ ¬ ® ² ³ • ° ¨ ¢ « ¯ ª › ³ ¦ ±	○		○		
’ “	’ ³ • ° ¨ ¢ « ¯ ® £ ¨ ½ ¬ « ¨ © ° ® ¼ « • © ® ´ ±	○		○		
’ “	ƒ ¸ ¬ ¨ ½ £ ¤ ± ² ³ • ° ¨ ¢ « ¯ ® £ ¨ ½ ¬	○	○	○	○	○
’ “	Š ¨ ³ £ ¨ ¯ ª › ³ ´ ¬ ² ¦ ± ¢ ¨ ² ³ • ° ¨ ¢ « ¯ ® £ ¨ ½ ¬	○	○	○	○	○
’ “	• ° ® ² ³ ² ž ¯ » ¬ ³ ° ® ¯ • ¯ ° ® ± ³ ¤ « ¯ ° » ±	○	○	○	○	○
’ “	• ª › ³ ¦ ¢ ¨ ³ ® 6 Z L I W 0 R E L O	○	○	© › § ¤ ³ ¦		

Información general

Gracias por elegir un producto Etac. Para evitar daños durante el montaje, la manipulación y el uso, es importante leer este manual y guardarlo para futuras consultas. El manual también está disponible en www.etac.com. Puede seleccionar su idioma a través del menú «Información». En el sitio web encontrará también otra documentación del producto, como información sobre la garantía antes de la compra e instrucciones de reacondicionamiento.

En el manual, el usuario hace referencia a la persona que ayuda al usuario.

Lista de productos: ● = Se aplica a, ○ = Accesorios

Consulte la lista de elementos de la derecha, donde se muestra la información correspondiente a cada producto.

Las imágenes de cada página se encuentran al principio del manual
Significado de las letras de las figuras
A a la F para ver el texto correspondiente.

Descripción del dispositivo

La familia Swift Mobil-2 es una gama de sillas de aseo móviles, de las cuales Swift Mobil-2 y Swift Mobil Tilt-2 son sillas empujadas por un asistente y Swift Mobil 24"-2 puede ser empujada por el usuario. Los dispositivos se pueden adaptar a cada usuario mediante varios ajustes y accesorios.

Uso previsto

Swift Mobil-2, Swift Mobil-2 XL, Swift Mobil 24"-2, Swift Mobil Tilt-2 y Swift Mobil Tilt-2 XL (en adelante también denominados «el dispositivo» o «el producto») son dispositivos médicos diseñados para aliviar o compensar un deterioro funcional debido a una lesión o incapacidad. El dispositivo puede utilizarse en las tareas de higiene personal en duchas, lavabos o inodoros, así como en traslados hacia y desde la sala de higiene.

Grupo de usuarios previsto

El grupo de usuarios del dispositivo se basa en la capacidad funcional de la persona y no en un diagnóstico, estado de salud o edad. Los dispositivos están diseñados para personas con una altura de 146 cm o más, o una masa de 40 kg o más.

Los usuarios secundarios del dispositivo son cuidadores profesionales o personas que prestan asistencia.

Entorno previsto

El dispositivo está diseñado para su uso en interiores en entornos domésticos o instituciones y es adecuado para su uso en cuartos de baño, pero no en piscinas ni entornos corrosivos similares.

Uso previsto

El dispositivo está diseñado para un uso a corto y largo plazo y se puede desinfectar y limpiar.

El dispositivo está diseñado para el uso con piel intacta. El dispositivo se ha diseñado para poder desinfectarse y reutilizarse.

Vida útil prevista

La vida útil prevista es de 10 años. Para obtener más información sobre la vida útil del dispositivo, consulte www.etac.com.

Indicaciones

La indicación del dispositivo es la movilidad interna y externa para una persona con una función de tronco y piernas limitada o nula que necesita ayuda para pasar de una posición sentada y asistencia en los traslados hacia o desde la silla.

Contraindicaciones:

No existen contraindicaciones conocidas.

Advertencias

Las advertencias del dispositivo se encuentran en la sección correspondiente. Las advertencias específicas del dispositivo se pueden encontrar en la sección correspondiente.

Asegúrese de que los frenos estén bloqueados cuando el usuario se siente o se levante de la silla.

No utilice un dispositivo defectuoso.

Compruebe la sensibilidad del usuario a las úlceras por presión antes de su uso

Si el dispositivo se calienta puede provocar quemaduras

Algunas partes del cuerpo pueden quedar aprisionadas al colocar o retirar el platillo

Declaración de conformidad

Este dispositivo cumple los requisitos del Reglamento sobre los productos sanitarios (UE) 2017/745.

El dispositivo ha sido probado de acuerdo con los requisitos de la norma EN ISO 10993-1, ISO 17966:2016.

Información previa a la compra

La información previa a la compra se puede encontrar en www.etac.com.

Acontecimientos adversos

En caso de que se produzca un acontecimiento adverso en relación con el uso del dispositivo, deberá informar de la incidencia, a su debido tiempo, a su distribuidor local y a la autoridad competente nacional. El distribuidor local enviará la información al fabricante.

Personalización

Los dispositivos adaptados especialmente por el cliente no deben llevar el marcado CE, a menos que lo haya hecho el fabricante del dispositivo original, como se describe en el manual. Los dispositivos adaptados especialmente por el cliente no deben mantener el marcado CE de la configuración estándar.

En caso de duda sobre la realización de la personalización, consulte a Etac.

El dispositivo acoplado a otro dispositivo no puede conservar la marca CE de ninguno de los dispositivos acoplados. Póngase en contacto con Etac para obtener información actualizada.

Descripción del dispositivo &RQVXOWH

	Swift Mobil-2	Swift Mobil-2 XL	Swift Mobil 24"-2	Swift Mobil Tilt-2	Swift Mobil Tilt-2 XL
A1. Perno **A2.** Soporte para las piernas **A3.** Asiento **A4.** Tapizado del reposabrazos **A5.** Respaldo **A6.** (WLTXHWD GH Q ž GH DUWtFXOR Q ž GH VHULH IHFKD GH IDEU[illegible]DFLyQ **A7**	●	●	●	●	●
A8. Rueda trasera **A9.** Freno del usuario			●		
A10. Reposacabezas				●	●

6tPERORV HWLTXHWDV &RQVXOWH

6tPERORV SUHVHQWHV HQ HO PDQXDO\HQ HQ GHVSRVLWLYR

B1. Advertencia, precaución o limitación. **B2.** Consejos y sugerencias útiles. **B3.** Materiales para reciclar. **B4.** /D SLH]D R IXQFLyQ HVWi EORTXHDGD \ QR VH SXHGH mover ni ajustar. **B5.** La pieza o función está desblo- TXHDGD \ VH SXHGH **B6.** Haga clic en el LFRQR R HVFDQHH HO FyGLR **B7.** Se muestra la opción 1 de las dos opciones posibles. **B8.** Se muestra la opción 2 de las dos opciones posibles. **B9.** Herramienta Torx. **B10.** Llave Allen. **B11.** Peso máximo del usuario (consulte los datos técnicos). **B12.** Lea las instrucciones de uso. **B13-B14.** Limpieza (consulte servicio y mantenimiento). **B15.** Ruedas blo- TXHDGDV **B16.** No se ponga de pie sobre el reposapiés, \D TXH SRGUD /YRSRVLFLyQ GHO DVLHQWR LQÁX\H en la estabilidad. **B17.** Y SRVLF

Información en la etiqueta del n. de producto:

B18. Nombre del producto. **B19.** Descripción del producto. **B20.** Número de serie. **B21.** Número de DUWtFXOR **B22.** Marchio CE **B23.** Producto sanitario **B24.** Fecha de fabricación. **B25.** Código GH EDUUDV VHJ~Q *6 *7,1 \ Q ž GH VH

*La fecha de fabricación del dispositivo se puede leer en su código de barras. El número 11 se muestra debajo del código de barras entre paréntesis. La combinación numérica después de estos soportes es la fecha de fabricación.

Datos técnicos &RQVXOWH

Manipulación &RQVXOWH

Montaje tras la entrega **D1-D5**

Traslado por encima de un umbral:

6ROR OD VLOOD HPSXMH KDFLD DEDMR OD AMDFLyQ de la rueda. **D6**

Con el ocupante, tire de la silla hacia atrás. **D7**

En posición estacionaria:

%ORTXHH VLHPSUH WDQWDV UXHGDV FRPR VHD SRVLEOH cuando la silla se vaya a utilizar en una posición estacionaria. **D8**

> Las ruedas giradas hacia fuera mejoran la estabilidad de la silla.

D9

Traslado:

Evalúe los riesgos y tome notas. Como asistente, usted es responsable de la seguridad del usuario. Se deben XWLOL]DU GLVSRVLWLYRV GH DVXGD HQ HO EDVR GH TXH HO WUDV lado se considere arriesgado. Visite www.etac.com para obtener información acerca de las ayudas manuales para traslados.

> $VHJ~UHVH GH TXH ODV UXHGDV HVWpQ EORTXHDGDV cuando el usuario se siente o se levante de la silla.

(V LPSRUWDQWH DVHJXUDUVH GH TXH ODV EORTXHDGDV \ RULHQWDGDV KDFLD IXHUD D FDER FXDOTXLHU WUDVODGR 3OLHJXH H del lado de traslado de la silla.

Realice el traslado. **D8-D14**

Reposabrazos:

Los reposabrazos son plegables. **D13**

> No se apoye solo en un reposabrazos.

Reposapiés:

El asistente puede elevar y girar fácilmente los soportes SDUD ODV SLHUQDV KDFLD XQ ODGR SDUD se siente o se levante de la silla. Los reposapiés son desmontables. **D14**

> No se ponga de pie sobre el reposapiés

Función de inclinación:

El asistente puede ajustar el ángulo del asiento fácilmente sujetando el asa e inclinándola hasta la SRVLFLyQ GHVHDGD $VHJ~UHVH GH TXH OD EORTXHDGDV VL VH XWLOL]D OD IXQFLyQ G el usuario está sentado en la silla. **D15**

Ajuste

Ajuste de la altura:

La altura se ajusta de un modo sencillo introduciendo el perno en la posición necesaria. Consulte las distancias entre los agujeros para asegurarse de que ambos lados se hayan ajustado a la misma altura. **E1-E7**

> ⚠ No utilice la silla si el perno (naranja) no está

Reposabrazos:

Los reposabrazos son ajustables en altura y profundidad para adaptarse a la anchura de la cadera y a la longitud del brazo. Asegúrese de que los reposabrazos estén en la posición correcta. Swift Mobil Tilt-2 XL se suministra con los reposabrazos montados en la posición más interior (anchura del asiento 48 cm). **E8**

Coloque el ajuste de la profundidad del reposabrazos en la posición A para obtener la anchura del asiento 36 cm. **E9**

Coloque el ajuste de la profundidad del reposabrazos en la posición B para obtener la anchura del asiento 42 cm. **E10**

Reposapiés:

Los diseños de varios reposapiés de ajuste de altura tienen 6 ajustes de altura diferentes. Si los pies del usuario corren el riesgo de resbalar hacia atrás, se recomienda el uso de correas para los talones. **E11**

Freno del usuario **E12**

Servicio y mantenimiento

Limpie el dispositivo con un producto de limpieza estándar no abrasivo.

Desinfecte el dispositivo con una solución desinfectante habitual.

El dispositivo y sus accesorios se pueden limpiar de forma segura a 60 °C.

Los componentes son resistentes a los desinfectantes habituales.

Se han utilizado los siguientes métodos de tratamiento de superficie

poliéster

Consulte los términos y condiciones de garantía en nuestro sitio web. Los componentes de desgaste están excluidos de la garantía. Los componentes de desgaste son componentes que están sujetos a un desgaste normal durante el uso y que deben ser reemplazados durante el mantenimiento.

Los componentes de desgaste están excluidos de la garantía. Los componentes de desgaste son componentes que están sujetos a un desgaste normal durante el uso y que deben ser reemplazados durante el mantenimiento.

Transporte, almacenamiento y eliminación

Almacenamiento

El dispositivo debe almacenarse en interiores, en un lugar seco y a una temperatura superior a 5 °C. Si el dispositivo ha permanecido almacenado durante mucho tiempo (más de cuatro meses), un experto debe comprobar su funcionamiento antes de utilizarlo.